Formstücke System VENT

DOPPELABZWEIGER 30

verzinkt, NW 500/500/400 mm,

Artikelnummer	Type	Winkel	DM 1
11LFBTVD05000400	LFBTVD 2-Abzweiger	–	500 mm

Merkmale

- Verzinktes Stahlblech
- Mit 6 mm Systembördel

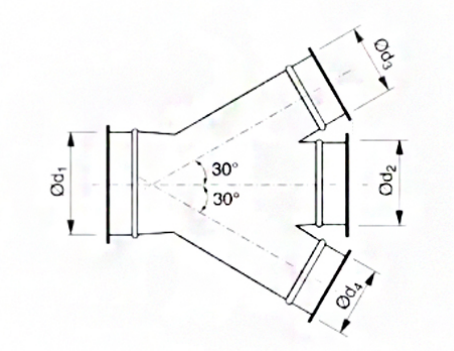

Zubehör & Ersatzteile

Artikel-Nr.	Beschreibung
11LFSCHSPR00500	SCHNELLVERSCHLUSS-SPANNRING NW 500; verzinkt
11LFSCHSPR00400	SCHNELLVERSCHLUSS-SPANNRING NW 400; verzinkt
11LFBR04000905	ROLLNAHTGESCHW. ROHR NW 400 WS 0,9 LÄNGE 0,5M
11LFBR0400091	ROLLNAHTGESCHW. ROHR NW 400 WS 0,9 LÄNGE 1M
11LFBR0400092	ROLLNAHTGESCHW. ROHR NW 400 WS 0,9 LÄNGE 2M
11LFBR05000905	ROLLNAHTGESCHW. ROHR NW 500 WS 0,9 LÄNGE 0,5M
11LFBR0500091	ROLLNAHTGESCHW. ROHR NW 500 WS 0,9 LÄNGE 1M
11LFBB040090	BOGEN B 90 R=1,5 D NW 400 MM, VERZ.
11LFBB040060	BOGEN B 60 R=1,5 D NW 400 MM, VERZ.
11LFBB040045	BOGEN B 45 R=1,5 D NW 400 MM, VERZ.
11LFBB040030	BOGEN B 30 R=1,5 D NW 400 MM, VERZ.
11LFBB040015	BOGEN B 15 R=1,5 D NW 400 MM, VERZ.
11LFBB050090	BOGEN B 90 R=1,5 D NW 500 MM, VERZ.
11LFBB050060	BOGEN B 60 R=1,5 D NW 500 MM, VERZ.
11LFBB050045	BOGEN B 45 R=1,5 D NW 500 MM, VERZ.
11LFBB050030	BOGEN B 30 R=1,5 D NW 500 MM, VERZ.
11LFBB050015	BOGEN B 15 R=1,5 D NW 500 MM, VERZ.
11LFBRC04000100	REDUKTION ZENTRISCH verzinkt, NW 400/100 mm

J. Pichler Gesellschaft m.b.H. · 9021 Klagenfurt · www.pichlerluft.at
office@pichlerluft.at · +43 (0)463 32769

Änderungen vorbehalten. Alle Rechte vorbehalten.
Alle Fotos Symbolfotos

Artikel-Nr.	Beschreibung
11LFBRC04000125	REDUKTION ZENTRISCH verzinkt, NW 400/125 mm
11LFBRC04000160	REDUKTION ZENTRISCH verzinkt, NW 400/160 mm
11LFBRC04000200	REDUKTION ZENTRISCH verzinkt, NW 400/200 mm
11LFBRC04000225	REDUKTION ZENTRISCH verzinkt, NW 400/225 mm
11LFBRC04000250	REDUKTION ZENTRISCH verzinkt, NW 400/250 mm
11LFBRC04000300	REDUKTION ZENTRISCH verzinkt, NW 400/300 mm
11LFBRC04000315	REDUKTION ZENTRISCH verzinkt, NW 400/315 mm
11LFBRC04000350	REDUKTION ZENTRISCH verzinkt, NW 400/350 mm
11LFBRC05000100	REDUKTION ZENTRISCH verzinkt, NW 500/100 mm
11LFBRC05000125	REDUKTION ZENTRISCH verzinkt, NW 500/125 mm
11LFBRC05000160	REDUKTION ZENTRISCH verzinkt, NW 500/160 mm
11LFBRC05000200	REDUKTION ZENTRISCH verzinkt, NW 500/200 mm
11LFBRC05000225	REDUKTION ZENTRISCH verzinkt, NW 500/225 mm
11LFBRC05000250	REDUKTION ZENTRISCH verzinkt, NW 500/250 mm
11LFBRC05000300	REDUKTION ZENTRISCH verzinkt, NW 500/300 mm
11LFBRC05000315	REDUKTION ZENTRISCH verzinkt, NW 500/315 mm
11LFBRC05000350	REDUKTION ZENTRISCH verzinkt, NW 500/350 mm
11LFBRC05000400	REDUKTION ZENTRISCH verzinkt, NW 500/400 mm
11LFBRC05000450	REDUKTION ZENTRISCH verzinkt, NW 500/450 mm
11LFBDS00400	DROSSELKLAPPE VERZ. NW 400 mm, Systembördel
11LFBDS00500	DROSSELKLAPPE VERZ. NW 500 mm, Systembördel
11LFBSK0400	SCHIEBEKLAPPE verzinkt, NW 400 mm,
11LFBSK0500	SCHIEBEKLAPPE verzinkt, NW 500 mm,

Änderungen vorbehalten. Alle Rechte vorbehalten.
Alle Fotos Symbolfotos