Ventilatoren

# DOPPELABZWEIGER 30

verzinkt, NW 300/300/300 mm,

| Artikelnummer | Type | Winkel | DM 1 |
|---|---|---|---|
| 11LFBTVD03000300 | LFBTVD 2-Abzweiger | – | 300 mm |

## Merkmale

- Verzinktes Stahlblech
- Mit 6 mm Systembördel

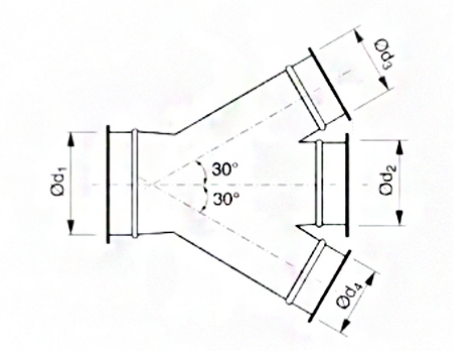


## Zubehör & Ersatzteile

| Artikel-Nr. | Beschreibung |
|---|---|
| 11LFSCHSPR00300 | SCHNELLVERSCHLUSS-SPANNRING NW 300; verzinkt |
| 11LFBR03000705 | ROLLNAHTGESCHW. ROHR NW 300 WS 0,7 LÄNGE 0,5M |
| 11LFBR0300071 | ROLLNAHTGESCHW. ROHR NW 300 WS 0,7 LÄNGE 1M |
| 11LFBR0300072 | ROLLNAHTGESCHW. ROHR NW 300 WS 0,7 LÄNGE 2M |
| 11LFBB030090 | BOGEN B 90 R=1,5 D NW 300 MM, VERZ. |
| 11LFBB030060 | BOGEN B 60 R=1,5 D NW 300 MM, VERZ. |
| 11LFBB030045 | BOGEN B 45 R=1,5 D NW 300 MM, VERZ. |
| 11LFBB030030 | BOGEN B 30 R=1,5 D NW 300 MM, VERZ. |
| 11LFBB030015 | BOGEN B 15 R=1,5 D NW 300 MM, VERZ. |
| 11LFBRC03000100 | REDUKTION ZENTRISCH verzinkt, NW 300/100 mm |
| 11LFBRC03000125 | REDUKTION ZENTRISCH verzinkt, NW 300/125 mm |
| 11LFBRC03000160 | REDUKTION ZENTRISCH verzinkt, NW 300/160 mm |
| 11LFBRC03000200 | REDUKTION ZENTRISCH verzinkt, NW 300/200 mm |
| 11LFBRC03000225 | REDUKTION ZENTRISCH verzinkt, NW 300/225 mm |
| 11LFBRC03000250 | REDUKTION ZENTRISCH verzinkt, NW 300/250 mm |
| 11LFBDS00300 | DROSSELKLAPPE VERZ. NW 300 mm, Systembördel |
| 11LFBSK0300 | SCHIEBEKLAPPE verzinkt, NW 300 mm, |


J. Pichler Gesellschaft m.b.H. · 9021 Klagenfurt · www.pichlerluft.at
office@pichlerluft.at · +43 (0)463 32769


Änderungen vorbehalten. Alle Rechte vorbehalten.
Alle Fotos Symbolfotos