Ventilatoren

DOPPELABZWEIGER 30

verzinkt, NW 400/400/300 mm,

Artikelnummer	Type	Winkel	DM 1
11LFBTVD04000300	LFBTVD 2-Abzweiger	–	400 mm

Merkmale

- Verzinktes Stahlblech
- Mit 6 mm Systembördel

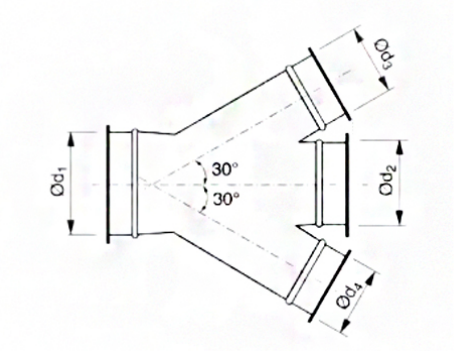

Zubehör & Ersatzteile

Artikel-Nr.	Beschreibung
11LFSCHSPR00400	SCHNELLVERSCHLUSS-SPANNRING NW 400; verzinkt
11LFSCHSPR00300	SCHNELLVERSCHLUSS-SPANNRING NW 300; verzinkt
11LFBR03000705	ROLLNAHTGESCHW. ROHR NW 300 WS 0,7 LÄNGE 0,5M
11LFBR0300071	ROLLNAHTGESCHW. ROHR NW 300 WS 0,7 LÄNGE 1M
11LFBR0300072	ROLLNAHTGESCHW. ROHR NW 300 WS 0,7 LÄNGE 2M
11LFBR04000905	ROLLNAHTGESCHW. ROHR NW 400 WS 0,9 LÄNGE 0,5M
11LFBR0400091	ROLLNAHTGESCHW. ROHR NW 400 WS 0,9 LÄNGE 1M
11LFBR0400092	ROLLNAHTGESCHW. ROHR NW 400 WS 0,9 LÄNGE 2M
11LFBB030090	BOGEN B 90 R=1,5 D NW 300 MM, VERZ.
11LFBB030060	BOGEN B 60 R=1,5 D NW 300 MM, VERZ.
11LFBB030045	BOGEN B 45 R=1,5 D NW 300 MM, VERZ.
11LFBB030030	BOGEN B 30 R=1,5 D NW 300 MM, VERZ.
11LFBB030015	BOGEN B 15 R=1,5 D NW 300 MM, VERZ.
11LFBB040090	BOGEN B 90 R=1,5 D NW 400 MM, VERZ.
11LFBB040060	BOGEN B 60 R=1,5 D NW 400 MM, VERZ.
11LFBB040045	BOGEN B 45 R=1,5 D NW 400 MM, VERZ.
11LFBB040030	BOGEN B 30 R=1,5 D NW 400 MM, VERZ.
11LFBB040015	BOGEN B 15 R=1,5 D NW 400 MM, VERZ.

J. Pichler Gesellschaft m.b.H. · 9021 Klagenfurt · www.pichlerluft.at
office@pichlerluft.at · +43 (0)463 32769

Änderungen vorbehalten. Alle Rechte vorbehalten.
Alle Fotos Symbolfotos

Artikel-Nr.	Beschreibung
11LFBRC03000100	REDUKTION ZENTRISCH verzinkt, NW 300/100 mm
11LFBRC03000125	REDUKTION ZENTRISCH verzinkt, NW 300/125 mm
11LFBRC03000160	REDUKTION ZENTRISCH verzinkt, NW 300/160 mm
11LFBRC03000200	REDUKTION ZENTRISCH verzinkt, NW 300/200 mm
11LFBRC03000225	REDUKTION ZENTRISCH verzinkt, NW 300/225 mm
11LFBRC03000250	REDUKTION ZENTRISCH verzinkt, NW 300/250 mm
11LFBRC04000100	REDUKTION ZENTRISCH verzinkt, NW 400/100 mm
11LFBRC04000125	REDUKTION ZENTRISCH verzinkt, NW 400/125 mm
11LFBRC04000160	REDUKTION ZENTRISCH verzinkt, NW 400/160 mm
11LFBRC04000200	REDUKTION ZENTRISCH verzinkt, NW 400/200 mm
11LFBRC04000225	REDUKTION ZENTRISCH verzinkt, NW 400/225 mm
11LFBRC04000250	REDUKTION ZENTRISCH verzinkt, NW 400/250 mm
11LFBRC04000300	REDUKTION ZENTRISCH verzinkt, NW 400/300 mm
11LFBRC04000315	REDUKTION ZENTRISCH verzinkt, NW 400/315 mm
11LFBRC04000350	REDUKTION ZENTRISCH verzinkt, NW 400/350 mm
11LFBDS00300	DROSSELKLAPPE VERZ. NW 300 mm, Systembördel
11LFBDS00400	DROSSELKLAPPE VERZ. NW 400 mm, Systembördel
11LFBSK0300	SCHIEBEKLAPPE verzinkt, NW 300 mm,
11LFBSK0400	SCHIEBEKLAPPE verzinkt, NW 400 mm,

J. Pichler Gesellschaft m.b.H. · 9021 Klagenfurt · www.pichlerluft.at
office@pichlerluft.at · +43 (0)463 32769

Änderungen vorbehalten. Alle Rechte vorbehalten.
Alle Fotos Symbolfotos