Zubehör / Ersatzteile

ANSCHLUSSKASTEN TV2 VERZ.

1x75ILU; KomFlex90

Artikelnummer	Ausführung	Type	Durchmesser
08TV2AK175	Komflex rund 90	Fussbodenauslass	–

Merkmale

- Für **Beton-** oder **Estrichkonstruktion.**
- **Material:** Stahlblech verzinkt
- **Anschlussstutzen:** seitlich
- **Luftanschluss:** Ø 75 mm für KomFlex 90
- **Abmessungen:** B x H x L = 270 x 190 x 260 mm

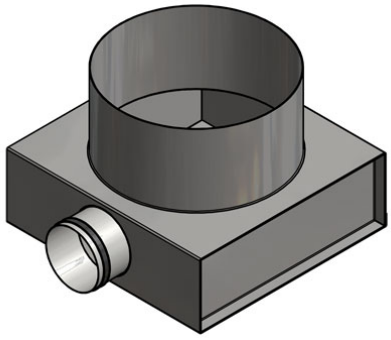

Technische Daten

Abmessungen (mm)

Länge	260 mm
Breite	270 mm
Höhe	190 mm

Gewicht (kg)

Netto	2,17 kg

Zubehör & Ersatzteile

Artikel-Nr.	Beschreibung
08TV2	BODENVENTIL TV2 NW 200 Kunststoff; RAL 7040

Nachweise & Zertifikate

Dokument	Nummer	Stand
Technische Daten (10,6 MB)	10087026	11/2026
Montageanleitung (116 KB)	10143494	07/2024

Abruf 23.11.2026 · Seite 1 von 1
Änderungen vorbehalten. Alle Rechte vorbehalten.
Alle Fotos Symbolfotos