Mechanisches Zubehör

KALTWASSERREGISTER KWRI VERZ

BxHxT 967x367x510; isoliert

Artikelnummer	Ausführung	Länge	Breite
01KWRI903001	Kanalventilator	510 mm	367 mm

Merkmale

- Mit NTC Temperaturfühler und Kondensatwanne.
- Für Decken- und Bodenmontage.
- **Material:** Stahlblech verzinkt
- **Anschluss:** R1"L
- **Kondensatablauf:** 1/2" Aussengewinde

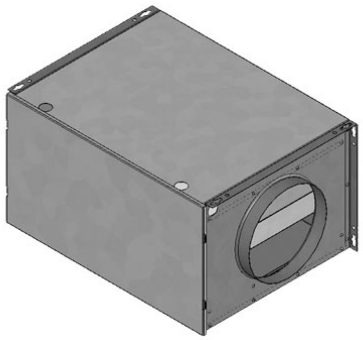

Technische Daten

Abmessungen (mm)

Breite	967 mm
Höhe	367 mm

Gewicht (kg)

Netto	42 kg
Brutto	42 kg

Nachweise & Zertifikate

Dokument	Nummer	Stand
Ventilatoren Zubehör (1 MB)	10202044	07/2024

Abruf 23.11.2026 · Seite 1 von 1
Änderungen vorbehalten. Alle Rechte vorbehalten.
Alle Fotos Symbolfotos