Mechanisches Zubehör

FETTFILTERBOX WETTERFEST

BxHxL 620x290x720

Artikelnummer	Ausführung	Länge	Breite
12FFBW06200290A	Rohrventilator	–	–

Anwendung

- Gehäuse besteht aus thermisch optimierten Paneelbauweise **in RAL 7035**
- doppelschaliges **Gehäusepaneel 50 mm**
- Tropftasse aus **Edelstahl**, seitlichem Ablauf auf der Revisionsseite
- inklusive Filter

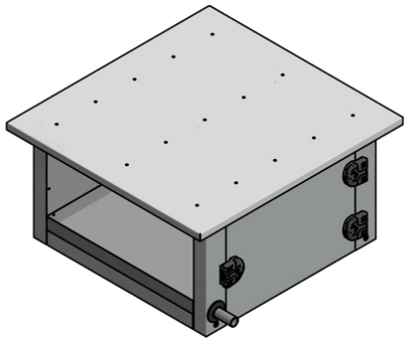

Technische Daten

Abmessungen (mm)

Länge	860 mm
Breite	856 mm
Höhe	434 mm

Zubehör & Ersatzteile

Artikel-Nr.	Beschreibung
12FFF49324548	FETTFANGFILTER EDELSTAHL BxHxT 493x245x48; ohne Griffe
12FFF62049348	FETTFANGFILTER EDELSTAHL BxHxT 620x493x48; ohne Griffe

Nachweise & Zertifikate

Dokument	Nummer	Stand
Technische Daten (4 MB)	10145911	02/2025

Abruf 23.11.2026 · Seite 1 von 2
Änderungen vorbehalten. Alle Rechte vorbehalten.
Alle Fotos Symbolfotos

Dokument	Nummer	Stand
Ausschreibungstext (88 KB)	10144967	06/2025

Änderungen vorbehalten. Alle Rechte vorbehalten.
Alle Fotos Symbolfotos