Überströmelemente

DOPPELABZWEIGER 30

verzinkt, NW 250/250/200 mm,

Artikelnummer	Type	Winkel	DM 1
11LFBTVD02500200	LFBTVD 2-Abzweiger	–	250 mm

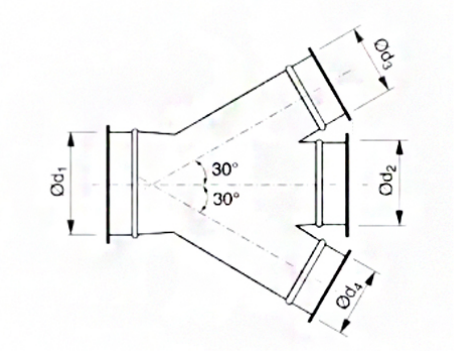

Zubehör & Ersatzteile

Artikel-Nr.	Beschreibung
11LFSCHSPR00250	SCHNELLVERSCHLUSS-SPANNRING NW 250; verzinkt
11LFSCHSPR00200	SCHNELLVERSCHLUSS-SPANNRING NW 200; verzinkt
11LFBR02000705	ROLLNAHTGESCHW. ROHR NW 200 WS 0,7 LÄNGE 0,5M
11LFBR0200071	ROLLNAHTGESCHW. ROHR NW 200 WS 0,7 LÄNGE 1M
11LFBR0200072	ROLLNAHTGESCHW. ROHR NW 200 WS 0,7 LÄNGE 2M
11LFBR02500705	ROLLNAHTGESCHW. ROHR NW 250 WS 0,7 LÄNGE 0,5M
11LFBR0250071	ROLLNAHTGESCHW. ROHR NW 250 WS 0,7 LÄNGE 1M
11LFBR0250072	ROLLNAHTGESCHW. ROHR NW 250 WS 0,7 LÄNGE 2M
11LFBB020090	BOGEN B 90 R=1,5 D NW 200 MM, VERZ.
11LFBB020060	BOGEN B 60 R=1,5 D NW 200 MM, VERZ.
11LFBB020045	BOGEN B 45 R=1,5 D NW 200 MM, VERZ.
11LFBB020030	BOGEN B 30 R=1,5 D NW 200 MM, VERZ.
11LFBB025090	BOGEN B 90 R=1,5 D NW 250 MM, VERZ.
11LFBB025060	BOGEN B 60 R=1,5 D NW 250 MM, VERZ.
11LFBB025045	BOGEN B 45 R=1,5 D NW 250 MM, VERZ.
11LFBB025030	BOGEN B 30 R=1,5 D NW 250 MM, VERZ.
11LFBB025015	BOGEN B 15 R=1,5 D NW 250 MM, VERZ.
11LFBRC02000100	REDUKTION ZENTRISCH verzinkt, NW 200/100 mm

J. Pichler Gesellschaft m.b.H. · 9021 Klagenfurt · www.pichlerluft.at
office@pichlerluft.at · +43 (0)463 32769

Änderungen vorbehalten. Alle Rechte vorbehalten.
Alle Fotos Symbolfotos

Artikel-Nr.	Beschreibung
11LFBRC02000125	REDUKTION ZENTRISCH verzinkt, NW 200/125 mm
11LFBRC02000160	REDUKTION ZENTRISCH verzinkt, NW 200/160 mm
11LFBRC02500100	REDUKTION ZENTRISCH verzinkt, NW 250/100 mm
11LFBRC02500125	REDUKTION ZENTRISCH verzinkt, NW 250/125 mm
11LFBRC02500160	REDUKTION ZENTRISCH verzinkt, NW 250/160 mm
11LFBRC02500200	REDUKTION ZENTRISCH verzinkt, NW 250/200 mm
11LFBRC02500225	REDUKTION ZENTRISCH verzinkt, NW 250/225 mm
11LFBDS00200	DROSSELKLAPPE VERZ. NW 200 mm, Systembördel
11LFBDS00250	DROSSELKLAPPE VERZ. NW 250 mm, Systembördel
11LFBSK0200	SCHIEBEKLAPPE verzinkt, NW 200 mm,
11LFBSK0250	SCHIEBEKLAPPE verzinkt, NW 250 mm,

J. Pichler Gesellschaft m.b.H. · 9021 Klagenfurt · www.pichlerluft.at
office@pichlerluft.at · +43 (0)463 32769

Änderungen vorbehalten. Alle Rechte vorbehalten.
Alle Fotos Symbolfotos