Überströmelemente

DOPPELABZWEIGER 30

verzinkt, NW 250/250/250 mm,

Artikelnummer	Type	Winkel	DM 1
11LFBTVD02500250	LFBTVD 2-Abzweiger	–	250 mm

Merkmale

- Verzinktes Stahlblech
- Mit 6 mm Systembördel

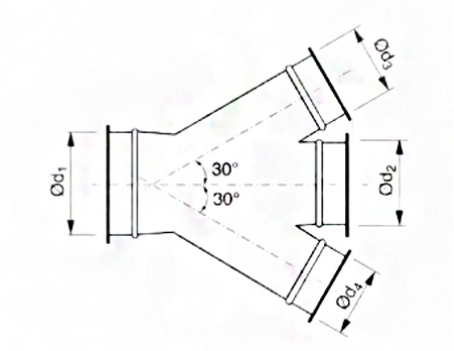

Zubehör & Ersatzteile

Artikel-Nr.	Beschreibung
11LFSCHSPR00250	SCHNELLVERSCHLUSS-SPANNRING NW 250; verzinkt
11LFBR02500705	ROLLNAHTGESCHW. ROHR NW 250 WS 0,7 LÄNGE 0,5M
11LFBR0250071	ROLLNAHTGESCHW. ROHR NW 250 WS 0,7 LÄNGE 1M
11LFBR0250072	ROLLNAHTGESCHW. ROHR NW 250 WS 0,7 LÄNGE 2M
11LFBB025090	BOGEN B 90 R=1,5 D NW 250 MM, VERZ.
11LFBB025060	BOGEN B 60 R=1,5 D NW 250 MM, VERZ.
11LFBB025045	BOGEN B 45 R=1,5 D NW 250 MM, VERZ.
11LFBB025030	BOGEN B 30 R=1,5 D NW 250 MM, VERZ.
11LFBB025015	BOGEN B 15 R=1,5 D NW 250 MM, VERZ.
11LFBRC02500100	REDUKTION ZENTRISCH verzinkt, NW 250/100 mm
11LFBRC02500125	REDUKTION ZENTRISCH verzinkt, NW 250/125 mm
11LFBRC02500160	REDUKTION ZENTRISCH verzinkt, NW 250/160 mm
11LFBRC02500200	REDUKTION ZENTRISCH verzinkt, NW 250/200 mm
11LFBRC02500225	REDUKTION ZENTRISCH verzinkt, NW 250/225 mm
11LFBDS00250	DROSSELKLAPPE VERZ. NW 250 mm, Systembördel
11LFBSK0250	SCHIEBEKLAPPE verzinkt, NW 250 mm,

Abruf 24.11.2026 · Seite 1 von 1
Änderungen vorbehalten. Alle Rechte vorbehalten.
Alle Fotos Symbolfotos