Zubehör

FUSSBODENAUSLASS FA AK VERZ.

BxH 132x52; KomFlex Oval

Artikelnummer	Ausführung	Type	Durchmesser
08FAAKOV13252	Komflex oval	Fussbodenauslass	–

Merkmale

- **Material:** Stahlblech verzinkt
- **Anschlussstutzen:** Kunststoff Oval
- **Luftanschluss:** B x H = 132 x 52 mm, KomFlex Oval
- **Abmessungen:** B x H x L = 225 x 152 x 107 mm
- Metallgitter mit Rundlochung aus Edelstahl mit montiertem verzinktem Schlitzschieber

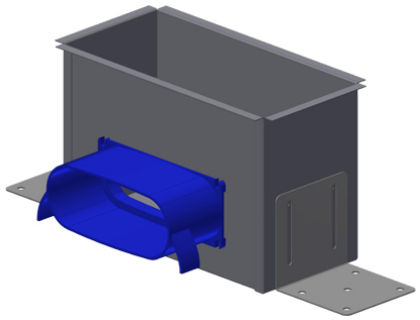

Technische Daten

Abmessungen (mm)

Länge	152 mm
Breite	225 mm
Höhe	107 mm

Gewicht (kg)

Netto	0,96 kg

Zubehör & Ersatzteile

Artikel-Nr.	Beschreibung
08KOMFLEXOV132	ZWEISCHICHTIGES WELLROHR OV BxH 132x52; PE blau; L=20 m
08FAWAFRSS290180	FRONT AUS EDELSTAHL inkl. verz. Schlitzschieber

Nachweise & Zertifikate

Dokument	Nummer	Stand
Technische Daten (10,6 MB)	10030759	08/2024
Ausschreibungstext (70 kB)	10030760	07/2024

Abruf 23.11.2026 · Seite 1 von 1
Änderungen vorbehalten. Alle Rechte vorbehalten.
Alle Fotos Symbolfotos