Zubehör

# DOPPELABZWEIGER 30

verzinkt, NW 100/100/100 mm,

| Artikelnummer | Type | Winkel | DM 1 |
|---|---|---|---|
| 11LFBTVD01000100 | LFBTVD 2-Abzweiger | – | 100 mm |

## Merkmale

- Verzinktes Stahlblech
- Mit 6 mm Systembördel

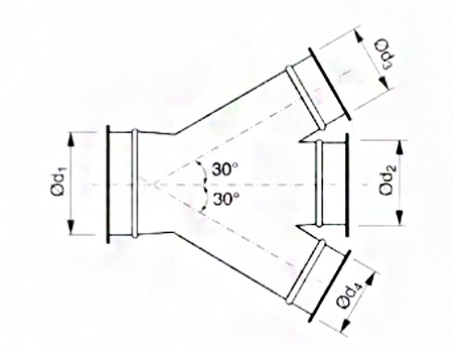


## Zubehör & Ersatzteile

| Artikel-Nr. | Beschreibung |
|---|---|
| 11LFSCHSPR00100 | SCHNELLVERSCHLUSS-SPANNRING NW 100; verzinkt |
| 11LFBR01000705 | ROLLNAHTGESCHW. ROHR NW 100 WS 0,7 LÄNGE 0,5M |
| 11LFBR0100071 | ROLLNAHTGESCHW. ROHR NW 100 WS 0,7 LÄNGE 1M |
| 11LFBR0100072 | ROLLNAHTGESCHW. ROHR NW 100 WS 0,7 LÄNGE 2M |
| 11LFBB010090 | BOGEN B 90 R=1,5 D NW 100 MM, VERZ. |
| 11LFBB010060 | BOGEN B 60 R=1,5 D NW 100 MM, VERZ. |
| 11LFBB010045 | BOGEN B 45 R=1,5 D NW 100 MM, VERZ. |
| 11LFBB010030 | BOGEN B 30 R=1,5 D NW 100 MM, VERZ. |
| 11LFBB010015 | BOGEN B 15 R=1,5 D NW 100 MM, VERZ. |
| 11LFBDS00100 | DROSSELKLAPPE VERZ. NW 100 mm, Systembördel |
| 11LFBSK0100 | SCHIEBEKLAPPE verzinkt, NW 100 mm, |


J. Pichler Gesellschaft m.b.H. · 9021 Klagenfurt · www.pichlerluft.at
office@pichlerluft.at · +43 (0)463 32769


Änderungen vorbehalten. Alle Rechte vorbehalten.
Alle Fotos Symbolfotos