Zubehör

DOPPELABZWEIGER 30

verzinkt, NW 400/400/400 mm,

Artikelnummer	Type	Winkel	DM 1
11LFBTVD04000400	LFBTVD 2-Abzweiger	–	400 mm

Merkmale

- Verzinktes Stahlblech
- Mit 6 mm Systembördel

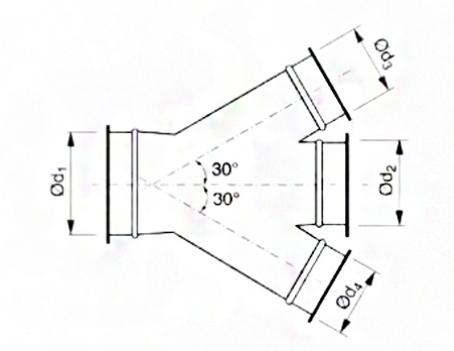

Zubehör & Ersatzteile

Artikel-Nr.	Beschreibung
11LFSCHSPR00400	SCHNELLVERSCHLUSS-SPANNRING NW 400; verzinkt
11LFBR04000905	ROLLNAHTGESCHW. ROHR NW 400 WS 0,9 LÄNGE 0,5M
11LFBR0400091	ROLLNAHTGESCHW. ROHR NW 400 WS 0,9 LÄNGE 1M
11LFBR0400092	ROLLNAHTGESCHW. ROHR NW 400 WS 0,9 LÄNGE 2M
11LFBB040090	BOGEN B 90 R=1,5 D NW 400 MM, VERZ.
11LFBB040060	BOGEN B 60 R=1,5 D NW 400 MM, VERZ.
11LFBB040045	BOGEN B 45 R=1,5 D NW 400 MM, VERZ.
11LFBB040030	BOGEN B 30 R=1,5 D NW 400 MM, VERZ.
11LFBB040015	BOGEN B 15 R=1,5 D NW 400 MM, VERZ.
11LFBRC04000100	REDUKTION ZENTRISCH verzinkt, NW 400/100 mm
11LFBRC04000125	REDUKTION ZENTRISCH verzinkt, NW 400/125 mm
11LFBRC04000160	REDUKTION ZENTRISCH verzinkt, NW 400/160 mm
11LFBRC04000200	REDUKTION ZENTRISCH verzinkt, NW 400/200 mm
11LFBRC04000225	REDUKTION ZENTRISCH verzinkt, NW 400/225 mm
11LFBRC04000250	REDUKTION ZENTRISCH verzinkt, NW 400/250 mm
11LFBRC04000300	REDUKTION ZENTRISCH verzinkt, NW 400/300 mm
11LFBRC04000315	REDUKTION ZENTRISCH verzinkt, NW 400/315 mm
11LFBRC04000350	REDUKTION ZENTRISCH verzinkt, NW 400/350 mm

J. Pichler Gesellschaft m.b.H. · 9021 Klagenfurt · www.pichlerluft.at
office@pichlerluft.at · +43 (0)463 32769

Änderungen vorbehalten. Alle Rechte vorbehalten.
Alle Fotos Symbolfotos

Artikel-Nr.	Beschreibung
11LFBDS00400	DROSSELKLAPPE VERZ. NW 400 mm, Systembördel
11LFBSK0400	SCHIEBEKLAPPE verzinkt, NW 400 mm,

J. Pichler Gesellschaft m.b.H. · 9021 Klagenfurt · www.pichlerluft.at
office@pichlerluft.at · +43 (0)463 32769

Änderungen vorbehalten. Alle Rechte vorbehalten.
Alle Fotos Symbolfotos