Zubehör

FETTFILTERBOX WETTERFEST

BxHxL 620x550x720

Artikelnummer	Type	Ausführung	Durchmesser
12FFBW06200550A	Domekt R, Verso R, RECU, REGO, OTK, RECU, REGO, OTK, RHP, PFFH, PSL, LG 500 P, LG 750 K, LG 1000, LG 2500, LG 2500 N, LG 4000, LG 6000	Zubehör div	–

Anwendung

- Gehäuse besteht aus thermisch optimierten Paneelbauweise **in RAL 7035**
- doppelschaliges **Gehäusepaneel 50 mm**
- Tropftasse aus **Edelstahl**, seitlichem Ablauf auf der Revisionsseite
- inklusive Filter

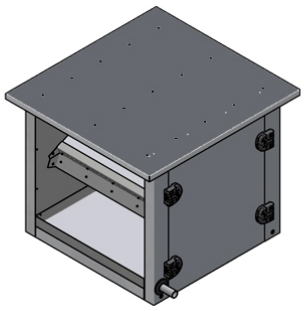

Technische Daten

Abmessungen (mm)

Länge	860 mm
Breite	856 mm
Höhe	694 mm

Zubehör & Ersatzteile

Artikel-Nr.	Beschreibung
12FFF49324548	FETTFANGFILTER EDELSTAHL BxHxT 493x245x48; ohne Griffe
12FFF62049348	FETTFANGFILTER EDELSTAHL BxHxT 620x493x48; ohne Griffe

Abruf 23.11.2026 · Seite 1 von 2
Änderungen vorbehalten. Alle Rechte vorbehalten.
Alle Fotos Symbolfotos

Nachweise & Zertifikate

Dokument	Nummer	Stand
Technische Daten (4 MB)	10145912	02/2025
Ausschreibungstex (88 KB)	10144971	06/2025

Änderungen vorbehalten. Alle Rechte vorbehalten.
Alle Fotos Symbolfotos