Luftauslässe

ANSCHLUSSKASTEN KDS1 GR 250

LxBxH 205x205x230; 160NP; verz

Artikelnummer	Type	Luftarten	Befestigung/Montage
10KDS1AKGR250	KDS 1	Zuluft (SUP), Abluft (ETA)	Mittelbefestigung

Anwendung

Anschlusskasten aus **verzinktem Stahlblech** mit einer **horizontalen Mittelbefestigung (M6).**
Seitlicher Luftanschluss, **mit Mengenregulierung**.

Merkmale

- **Luftanschluss:** Ø 160 mm (Nippelmaß)
- **Abmessungen Deckenluftauslass:** L x B = 250 x 250 mm
- **Abmessungen Kasten:** L x B x H = 205 x 205 x 230 mm

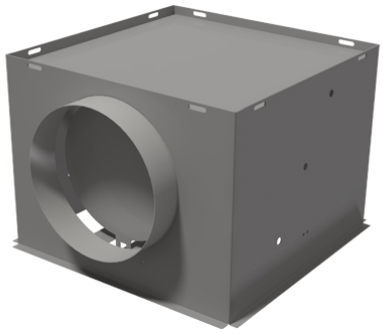

Zubehör & Ersatzteile

Artikel-Nr.	Beschreibung
10KDS1AGR250	DECKENLUFTDURCHL KDS1 GR 250 Aluminium; ähnlich RAL 9006
10KDS1WGR250	DECKENLUFTDURCHL KDS1 GR 250 Aluminium; RAL 9003

Nachweise & Zertifikate

Dokument	Nummer	Stand
Technische Daten (9,4 MB)	10062670	02/2026

Abruf 24.11.2026 · Seite 1 von 1
Änderungen vorbehalten. Alle Rechte vorbehalten.
Alle Fotos Symbolfotos