Luftauslässe

ANSCHLUSSKASTEN FÜR

LD14/1

Artikelnummer	Type	Luftarten	Befestigung/Montage
10LD141AK	LD 14	Zuluft (SUP)	Mittels Traverse

Anwendung

Anschlusskasten für Schlitzdurchlass LD 14/1

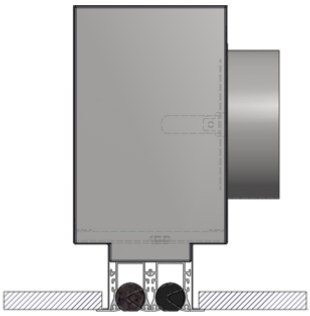

Zubehör & Ersatzteile

Artikel-Nr.	Beschreibung
10LD141	SCHLITZAUSLASS LD-14/1 # Ausführung mit einem Schlitz

Nachweise & Zertifikate

Dokument	Nummer	Stand
Technische Daten (9,4 MB)	10062607	02/2026

Abruf 23.11.2026 · Seite 1 von 1
Änderungen vorbehalten. Alle Rechte vorbehalten.
Alle Fotos Symbolfotos