Luftauslässe

ANSCHLUSSKASTEN FÜR

LD14/2

Artikelnummer	Type	Luftarten	Befestigung/Montage
10LD142AK	LD 14	Zuluft (SUP)	Mittels Traverse

Anwendung

Anschlusskasten für Schlitzdurchlass LD14/2

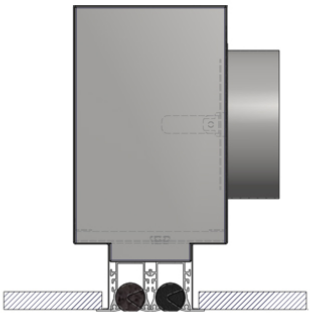

Zubehör & Ersatzteile

Artikel-Nr.	Beschreibung
10LD142	SCHLITZAUSLASS LD-14/2 # Ausführung mit zwei Schlitzen

Nachweise & Zertifikate

Dokument	Nummer	Stand
Technische Daten (9,4 MB)	10062609	02/2026

Abruf 23.11.2026 · Seite 1 von 1
Änderungen vorbehalten. Alle Rechte vorbehalten.
Alle Fotos Symbolfotos