Luftauslässe

ANSCHLUSSKASTEN ODS5-E GR400

LxBxH 365x365x280; 200NP; verz

Artikelnummer	Type	Luftarten	Befestigung/Montage
10ODS5EAKGR400	ODS 5	Zuluft (SUP)	Mittelbefestigung

Anwendung

Anschlusskasten aus **verzinktem Stahlblech** mit einer **horizontalen Mittelbefestigung (M6).**
Seitlicher Luftanschluss, **mit Mengenregulierung**.

Merkmale

- **Luftanschluss:** Ø 200 mm (Nippelmaß)
- **Abmessungen Deckenluftauslass:** L x B = 396 x 396 mm
- **Abmessungen Kasten:** L x B x H = 365 x 365 x 280 mm

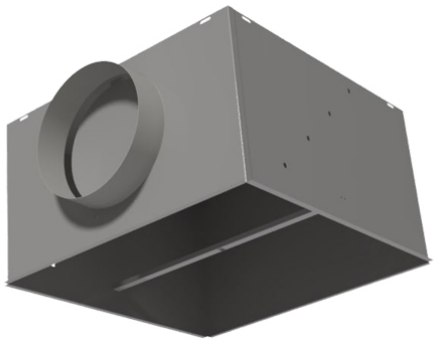

Technische Daten

Abmessungen (mm)

Länge	365 mm
Breite	365 mm
Höhe	280 mm

Zubehör & Ersatzteile

Artikel-Nr.	Beschreibung
10ODS5EGR400	DRALLDURCHLASS ODS5-E GR 400 Stahl; BxH 396x396; RAL 9003

Nachweise & Zertifikate

Dokument	Nummer	Stand
Technische Daten (10 MB)	10082254	08/2024

Änderungen vorbehalten. Alle Rechte vorbehalten.
Alle Fotos Symbolfotos