Luftauslässe

ANSCHLUSSKASTEN ODS5-E GR500

LxBxH 465x465x280; 200NP; verz

Artikelnummer	Type	Luftarten	Befestigung/Montage
10ODS5EAKGR500	ODS 5	Zuluft (SUP)	Mittelbefestigung

Anwendung

Anschlusskasten aus **verzinktem Stahlblech** mit einer **horizontalen Mittelbefestigung (M6).**
Seitlicher Luftanschluss, **mit Mengenregulierung.**

Merkmale

- **Luftanschluss:** Ø 200 mm (Nippelmaß)
- **Abmessungen Deckenluftauslass:** L x B = 496 x 496 mm
- **Abmessungen Kasten:** L x B x H = 465 x 465 x 280 mm

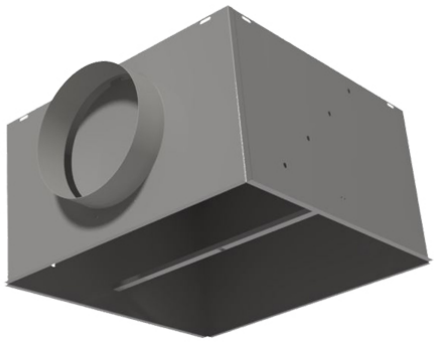

Technische Daten

Abmessungen (mm)

Länge	465 mm
Breite	465 mm
Höhe	280 mm

Zubehör & Ersatzteile

Artikel-Nr.	Beschreibung
10ODS5EGR500	DRALLDURCHLASS ODS5-E GR 500 Stahl; BxH 496x496; RAL 9003

Nachweise & Zertifikate

Dokument	Nummer	Stand
Technische Daten (10 MB)	10082255	08/2024

Abruf 23.11.2026 · Seite 1 von 1
Änderungen vorbehalten. Alle Rechte vorbehalten.
Alle Fotos Symbolfotos