Luftauslässe

ANSCHLUSSKASTEN ODS5-E GR600

LxBxH 565x565x330; 250NP; verz

Artikelnummer	Type	Luftarten	Befestigung/Montage
10ODS5EAKGR600	ODS 5	Zuluft (SUP)	Mittelbefestigung

Anwendung

Anschlusskasten aus **verzinktem Stahlblech** mit einer **horizontalen Mittelbefestigung (M6).**
Seitlicher Luftanschluss, **mit Mengenregulierung**.

Merkmale

- **Luftanschluss:** Ø 250 mm (Nippelmaß)
- **Abmessungen Deckenluftauslass:** L x B = 596 x 596 mm
- **Abmessungen Kasten:** L x B x H = 565 x 565 x 330 mm

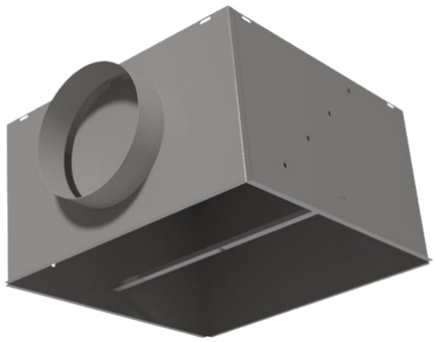

Technische Daten

Abmessungen (mm)

Länge	565 mm
Breite	565 mm
Höhe	330 mm

Zubehör & Ersatzteile

Artikel-Nr.	Beschreibung
10ODS5EGR600	DRALLDURCHLASS ODS5-E GR 600 Stahl; BxH 596x596; RAL 9003

Nachweise & Zertifikate

Dokument	Nummer	Stand
Technische Daten (10 MB)	10082256	08/2024

Abruf 23.11.2026 · Seite 1 von 1
Änderungen vorbehalten. Alle Rechte vorbehalten.
Alle Fotos Symbolfotos