Luftauslässe

# VERSTELLBARE WEITWURFDÜSE #

VS-5/D/R GRÖSSE 200

| Artikelnummer | Type | Luftarten | Länge |
|---|---|---|---|
| 10VS5DR200 | VS 5 | Zuluft (SUP) | – |

## Merkmale

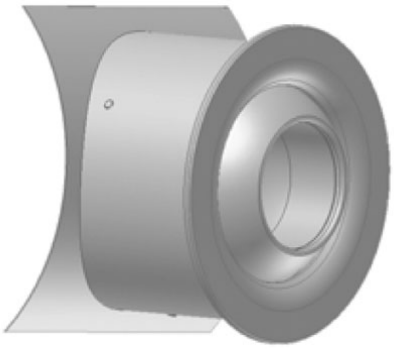

- Die Weitwurfdüsen VS-5 werden überall dort eingesetzt, wo **große Reichweite** und **niedrige Schallleistung** gefordert werden **(auch zum Heizen und Kühlen geeignet).**
- Die VS-5 können (manuell, durch einen Stellmotor oder durch das Thermoelement TR) um **+/- 30° in alle Richtungen** verstellt werden.
- Standardmäßig werden die VS-5 Weitwurfdüsen aus **eloxiertem Aluminiumblech** hergestellt.
- Auf Wunsch können sie aber in **jeder RAL-Farbe** beschichtet werden.
- Für Montage an einem Rohr --→ VS-5/D
- Alle Ausführungen können **manuell (R)** verstellt werden.

## Nachweise & Zertifikate

| Dokument | Nummer | Stand |
|---|---|---|
| Technische Daten (9,4 MB) | 10062570 | 02/2026 |



Abruf 23.11.2026 · Seite 1 von 1
Änderungen vorbehalten. Alle Rechte vorbehalten.
Alle Fotos Symbolfotos