Zubehör

# GITTERKASTEN GK VERZINKT

BxL 1225x225; Höhe 350

| Artikelnummer | Zubehör | Durchmesser | Höhe |
|---|---|---|---|
| 10GK1225225 | Gitterkasten GK | – | 350 mm |

## Merkmale

- Aus verzinktem Stahlblech
- Die Höhe L richtet sich nach der Größe des Gitterkastens und beträgt max. 350 mm.

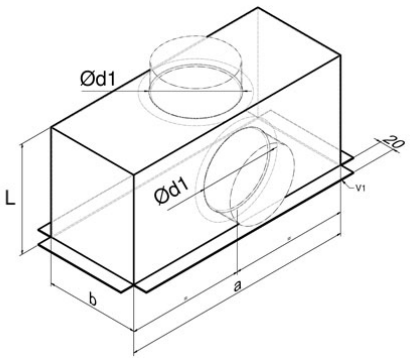


## Technische Daten

### Abmessungen (mm)

| | |
|---|---|
| Länge | 225 mm |
| Breite | 1 225 mm |
| Höhe | 350 mm |

## Nachweise & Zertifikate

| Dokument | Nummer | Stand |
|---|---|---|
| Technische Daten (9,4 MB) | 10064225 | 02/2026 |



Abruf 23.11.2026 · Seite 1 von 1
Änderungen vorbehalten. Alle Rechte vorbehalten.
Alle Fotos Symbolfotos