Zubehör

GITTERKASTEN GK VERZINKT

BxL 1225x425; Höhe 500

Artikelnummer	Zubehör	Durchmesser	Höhe
10GK1225425	Gitterkasten GK	–	500 mm

Merkmale

- Aus verzinktem Stahlblech
- Die Höhe L richtet sich nach der Größe des Gitterkastens und beträgt max. 350 mm.

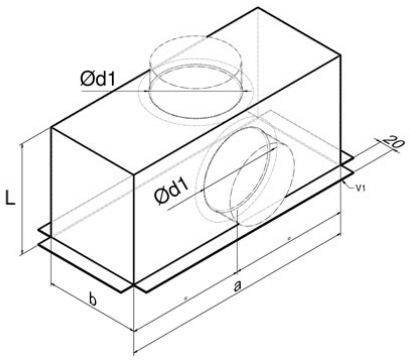

Technische Daten

Abmessungen (mm)

Länge	425 mm
Breite	1 225 mm
Höhe	500 mm

Nachweise & Zertifikate

Dokument	Nummer	Stand
Technische Daten (9,4 MB)	10064227	02/2026

Änderungen vorbehalten. Alle Rechte vorbehalten.
Alle Fotos Symbolfotos