Zubehör

GITTERKASTEN GK VERZINKT

BxL 525x125; Höhe 250

Artikelnummer	Zubehör	Durchmesser	Höhe
10GK525125	Gitterkasten GK	–	250 mm

Merkmale

- Aus verzinktem Stahlblech
- Die Höhe L richtet sich nach der Größe des Gitterkastens und beträgt max. 350 mm.

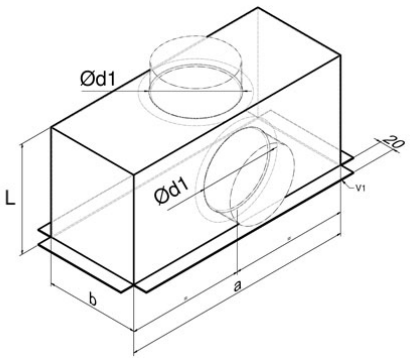

Technische Daten

Abmessungen (mm)

Länge	125 mm
Breite	525 mm
Höhe	250 mm

Nachweise & Zertifikate

Dokument	Nummer	Stand
Technische Daten (9,4 MB)	10064239	02/2026

Abruf 23.11.2026 · Seite 1 von 1
Änderungen vorbehalten. Alle Rechte vorbehalten.
Alle Fotos Symbolfotos