Zubehör

GITTERKASTEN GK VERZINKT

BxL 525x75; Höhe 250

Artikelnummer	Zubehör	Durchmesser	Höhe
10GK52575	Gitterkasten GK	–	250 mm

Merkmale

- Aus verzinktem Stahlblech
- Die Höhe L richtet sich nach der Größe des Gitterkastens und beträgt max. 350 mm.

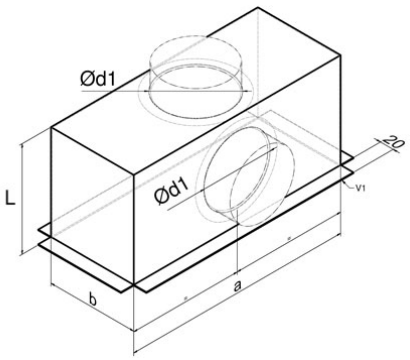

Technische Daten

Abmessungen (mm)

Länge	75 mm
Breite	525 mm
Höhe	250 mm

Nachweise & Zertifikate

Dokument	Nummer	Stand
Technische Daten (9,4 MB)	10064242	02/2026

Änderungen vorbehalten. Alle Rechte vorbehalten.
Alle Fotos Symbolfotos