Zubehör

# GITTERST. KANAL GSTK VERZ.

BxL 325x125; Höhe 200

| Artikelnummer | Zubehör | Durchmesser | Höhe |
|---|---|---|---|
| 10GSTK325125 | Gitterstutzen für Kanal GSTK | – | 200 mm |

## Merkmale

- Verzinktes Stahlblech
- Höhe L richtet sich nach der Größe: max 200 mm

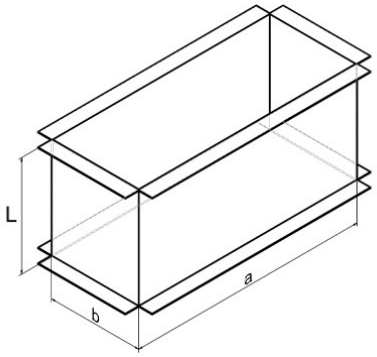


## Technische Daten

### Abmessungen (mm)

| | |
|---|---|
| Länge | 125 mm |
| Breite | 325 mm |
| Höhe | 200 mm |

## Nachweise & Zertifikate

| Dokument | Nummer | Stand |
|---|---|---|
| Technische Daten (9,4 MB) | 10064268 | 02/2026 |



Abruf 23.11.2026 · Seite 1 von 1
Änderungen vorbehalten. Alle Rechte vorbehalten.
Alle Fotos Symbolfotos