Zubehör

GITTERSTUTZEN ROHR GSTR VERZ

BxL 325x75; Höhe 200

Artikelnummer	Zubehör	Durchmesser	Höhe
10GSTR325075	Gitterstutzen für Rohr GSTR	–	200 mm

Merkmale

- Verzinktes Stahlblech
- Höhe L richtet sich nach der Größe: max 200 mm

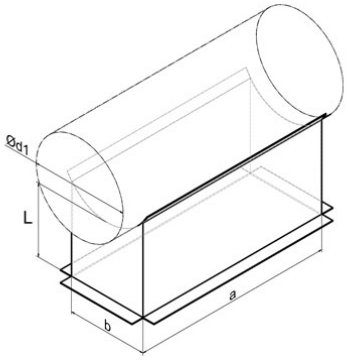

Technische Daten

Abmessungen (mm)

Länge	75 mm
Breite	325 mm
Höhe	200 mm

Nachweise & Zertifikate

Dokument	Nummer	Stand
Technische Daten (9,4 MB)	10064302	02/2026

Abruf 23.11.2026 · Seite 1 von 1
Änderungen vorbehalten. Alle Rechte vorbehalten.
Alle Fotos Symbolfotos