Zubehör

# GITTERSTUTZEN ROHR GSTR VERZ

BxL 625x75; Höhe 200

| Artikelnummer | Zubehör | Durchmesser | Höhe |
|---|---|---|---|
| 10GSTR62575 | Gitterstutzen für Rohr GSTR | – | 200 mm |

## Merkmale

- Verzinktes Stahlblech
- Höhe L richtet sich nach der Größe: max 200 mm

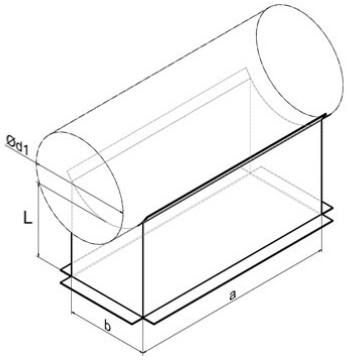


## Technische Daten

### Abmessungen (mm)

| | |
|---|---|
| Länge | 75 mm |
| Breite | 625 mm |
| Höhe | 200 mm |

## Nachweise & Zertifikate

| Dokument | Nummer | Stand |
|---|---|---|
| Technische Daten (9,4 MB) | 10064317 | 02/2026 |



Abruf 23.11.2026 · Seite 1 von 1
Änderungen vorbehalten. Alle Rechte vorbehalten.
Alle Fotos Symbolfotos