Zubehör

SCHIEBESTUTZEN SCHST VERZ.

BxL 525x75; Höhe 200

Artikelnummer	Zubehör	Durchmesser	Höhe
10SCHST52575	Schiebestutzen SCHST	–	200 mm

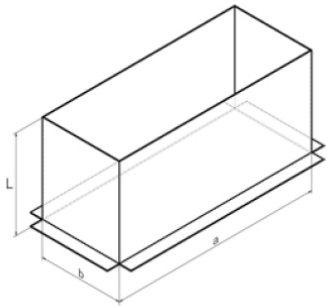

Technische Daten

Abmessungen (mm)

Länge	75 mm
Breite	525 mm
Höhe	200 mm

Nachweise & Zertifikate

Dokument	Nummer	Stand
Technische Daten (9,4 MB)	10064347	02/2026

Abruf 23.11.2026 · Seite 1 von 1
Änderungen vorbehalten. Alle Rechte vorbehalten.
Alle Fotos Symbolfotos