Zubehör

FUSSBODENAUSLASS FA AK VERZ.

2x75ILNH; Zugsich.; KomFlex75

Artikelnummer	Ausführung	Type	Durchmesser
08FAAK275ILNH	Komflex rund 75	Fussbodenauslass, Verteilsysteme/ Zugsicherung	–

Merkmale

- **Material:** Stahlblech verzinkt
- **Anschlussstutzen**: montiert
- **Luftanschluss:** 2x Ø 75 mm mit Zugsicherung, für KomFlex 75
- **Abmessungen:** B x H x L = 224 x 107 x 151 mm

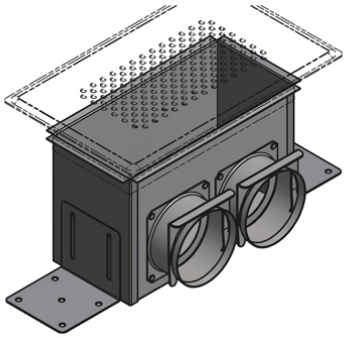

Technische Daten

Abmessungen (mm)

Länge	151 mm
Breite	224 mm
Höhe	107 mm

Gewicht (kg)

Netto	1,128 kg

Zubehör & Ersatzteile

Artikel-Nr.	Beschreibung
08FAWAFRSS290180	FRONT AUS EDELSTAHL inkl. verz. Schlitzschieber
08TV2	BODENVENTIL TV2 NW 200 Kunststoff; RAL 7040

Nachweise & Zertifikate

Dokument	Nummer	Stand
Technische Daten (10,6 MB)	10057832	11/2026
Ausschreibungstext (136 kB)	10087036	06/2025
Ausschreibungstext (70 kB)	10087037	07/2024

Abruf 23.11.2026 · Seite 1 von 1
Änderungen vorbehalten. Alle Rechte vorbehalten.
Alle Fotos Symbolfotos