Zubehör

FLACHSCHALLDÄMPF. FSDOV VERZ

BxH 132x52; Länge 1200

Artikelnummer	Ausführung	Type	Durchmesser
08FSDOV1321200	Komflex oval	Flachschalldämpfer	–

Merkmale

- Flachschalldämpfer **Oval**
- **Material:** Stahlblech verzinkt
- **Luftanschlüsse:** 132 x 52 mm
- **Länge:** 1200 mm
- Dämpfung bei **250 Hz: 22 dB**
- **Abmessungen**: B x H x L = 300 x 62 x 1200 mm

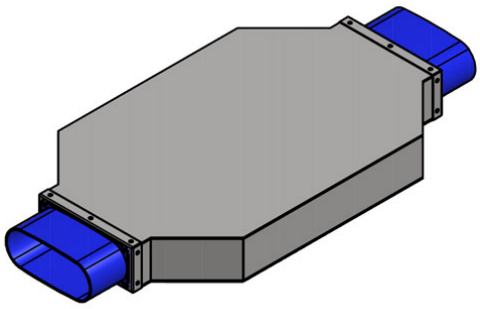

Technische Daten

Abmessungen (mm)

Länge	1 200 mm
Breite	300 mm
Höhe	62 mm

Gewicht (kg)

Netto	7,2 kg

Zubehör & Ersatzteile

Artikel-Nr.	Beschreibung
08KOMFLEXOV132	ZWEISCHICHTIGES WELLROHR OV BxH 132x52; PE blau; L=20 m
08BOV90132H	BOGEN B KOMFLEX OV BxH 132x52; 90°; horizontal
08BOV90132V	BOGEN B KOMFLEX OV BxH 132x52; 90°; vertikal
08NPUOV132	KANALVERBINDER AF KOMFLEX OV BxH 132x52; Kunststoff
08SNOV13212590	SAUGNISCHE SN KOMFLEX OV 125MF/132x52; Zugsich.; Kunst.
08UEROV75132	ÜBERGANG UER KOMFLEX OV-RUND BxH 132x52/75; Kunststoff
08UEROV92132	ÜBERGANG UER KOMFLEX OV-RUND BxH 132x52/90; Kunststoff
08EPOV132	ENDDECKEL EP KOMFLEX OV BxH 132x52; Kunststoff
08EPDMDR13252	DICHTRING KOMFLEX OVAL # Material: EPDM schwarz
08EROV132	EINSTELLRING KOMFLEX OV BxH 132x52; Kunststoff
08TOV132	ABZWEIGER TOV KOMFLEX OV BxH 132x52; verzinkt

J. Pichler Gesellschaft m.b.H. · 9021 Klagenfurt · www.pichlerluft.at
office@pichlerluft.at · +43 (0)463 32769

Änderungen vorbehalten. Alle Rechte vorbehalten.
Alle Fotos Symbolfotos

Artikel-Nr.	Beschreibung
08VKOV1323	3-FACH VERTEILER VKOV VERZ. BxH 250x50/132x52 (3x)
08VKOV1326	6-FACH VERTEILER VKOV VERZ. BxH 250x50/132x52 (6x)
08FAAKOV13252	FUSSBODENAUSLASS FA AK VERZ. BxH 132x52; KomFlex Oval
08FAWAFRSS290180	FRONT AUS EDELSTAHL inkl. verz. Schlitzschieber
08UERNP16025050	ÜBERGANG UER ECKIG-RUND VERZ BxH 250x50/160NP
08UERSR16025050	ÜBERGANG UERSR SR-ROHR VERZ. BxH 250x50/2x160ILU

Nachweise & Zertifikate

Dokument	Nummer	Stand
Technische Daten (10,6 MB)	10030751	11/2026
Ausschreibungstext (70 kB)	10030753	07/2024

J. Pichler Gesellschaft m.b.H. · 9021 Klagenfurt · www.pichlerluft.at
office@pichlerluft.at · +43 (0)463 32769

Änderungen vorbehalten. Alle Rechte vorbehalten.
Alle Fotos Symbolfotos