Zubehör

SCHALLDÄMMBOX SDB NW 125

6x63ILU; horizontal; verz.

Artikelnummer	Ausführung	Type	Durchmesser
08SDB1256	Komflex rund 75	Schalldämmverteilerbox	–

Merkmale

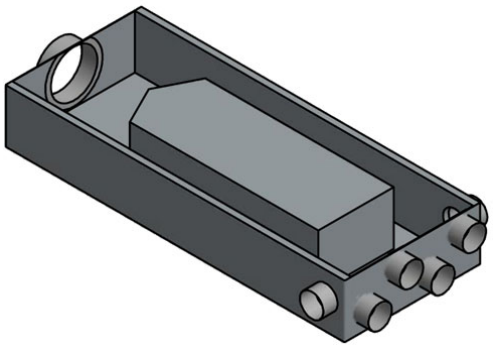

- **Integrierter Schalldämmkern** mit einer **Oberfläche** aus **Glasseide** und **Revisionsdeckel**.
- **Material:** Stahlblech verzinkt
- **Abmessungen:** B x H x L = 370 x 150 x 850 mm
- **Rohranschluss:** Ø 125 mm (System SAFE)
- **Luftanschlüsse:** 6 x Ø 63 mm für KomFlex 75
- **Dämpfung bei 250 Hz:** 18 dB

Technische Daten

Abmessungen (mm)

Länge	850 mm
Breite	370 mm
Höhe	150 mm

Gewicht (kg)

Netto	9,97 kg

Zubehör & Ersatzteile

Artikel-Nr.	Beschreibung
08VK1258	VERTEILKASTEN VK VERZINKT 125MF/8x63ILU
08VK1258NP	VERTEILKASTEN VK VERZINKT 125ILU/8x63ILU
08VK125875	VERTEILKASTEN VK VERZINKT 125MF/8x75ILU
08VK125875NP	VERTEILKASTEN VK VERZINKT 125ILU/8x75ILU
08EP6275	ENDDECKEL EP KOMFLEX 75 Kunststoff rot
08EP9275	ENDDECKEL EP KOMFLEX 90 Kunststoff

Nachweise & Zertifikate

Dokument	Nummer	Stand
Technische Daten (10,6 MB)	10030586	11/2026

Abruf 23.11.2026 · Seite 1 von 2
Änderungen vorbehalten. Alle Rechte vorbehalten.
Alle Fotos Symbolfotos

Dokument	Nummer	Stand
Ausschreibungstext (136 kB)	10030589	06/2025

Änderungen vorbehalten. Alle Rechte vorbehalten.
Alle Fotos Symbolfotos