Zubehör

ANSCHLUSSKASTEN TV2 VERZ.

1x75ILU; KomFlex90; Doppelbod.

Artikelnummer	Ausführung	Type	Durchmesser
08TV2AKD175	Komflex rund 90	Fussbodenauslass	–

Merkmale

- für **Doppelboden-Konstruktion**
- **Material:** Stahlblech verzinkt
- **Anschlussstutzen:** seitlich
- **Luftanschluss:** Ø 75 mm für KomFlex 90
- **Abmessungen:** B x H x L = 290 x 125 x 290 mm

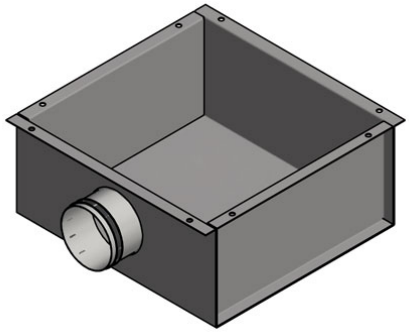

Technische Daten

Abmessungen (mm)

Länge	290 mm
Breite	290 mm
Höhe	125 mm

Gewicht (kg)

Netto	1,75 kg

Zubehör & Ersatzteile

Artikel-Nr.	Beschreibung
08TV2	BODENVENTIL TV2 NW 200 Kunststoff; RAL 7040
08B627590	ANSCHLUSSBOGEN B KOMFLEX 75 90°; Kunststoff blau
08KOMFLEX75W	ZWEISCHICHTIGES WELLROHR 75 IDxAD 63x75; PE weiß; L=50 m
08NP6275	SCHLAUCHVERBINDER KOMFLEX 75 m. Zugs.; Kunststoff blau
08EP9275	ENDDECKEL EP KOMFLEX 90 Kunststoff

Nachweise & Zertifikate

Dokument	Nummer	Stand
Technische Daten (10,6 MB)	10087029	11/2026
Montageanleitung (80 kb)	10144146	07/2024

J. Pichler Gesellschaft m.b.H. · 9021 Klagenfurt · www.pichlerluft.at
office@pichlerluft.at · +43 (0)463 32769

Änderungen vorbehalten. Alle Rechte vorbehalten.
Alle Fotos Symbolfotos