Zubehör

ANSCHLUSSKASTEN TV2 VERZ.

2x75ILNH; Zugsicher.; Doppelb.

Artikelnummer	Ausführung	Type	Durchmesser
08TV2AKD275ILNH	Komflex rund 75	Fussbodenauslass, Verteilsysteme/ Zugsicherung	–

Merkmale

- für **Doppelboden-Konstruktion.**
- **Material:** Stahlblech verzinkt
- **Anschlussstutzen:** seitlich
- **Luftanschluss**: 2x Ø 75 mm, mit Zugsicherung
- **Abmessungen:** B x H x L = 290 x 125 x 290 mm

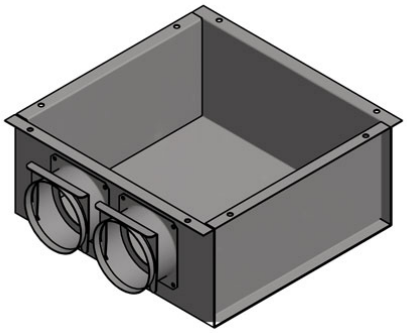

Technische Daten

Abmessungen (mm)

Länge	290 mm
Breite	290 mm
Höhe	125 mm

Gewicht (kg)

Netto	1,86 kg

Zubehör & Ersatzteile

Artikel-Nr.	Beschreibung
08TV2	BODENVENTIL TV2 NW 200 Kunststoff; RAL 7040
08B627590	ANSCHLUSSBOGEN B KOMFLEX 75 90°; Kunststoff blau
08KOMFLEX75W	ZWEISCHICHTIGES WELLROHR 75 IDxAD 63x75; PE weiß; L=50 m
08NP6275	SCHLAUCHVERBINDER KOMFLEX 75 m. Zugs.; Kunststoff blau

Nachweise & Zertifikate

Dokument	Nummer	Stand
Technische Daten (8,4 MB)	10087030	07/2024
Montageanleitung (113 KB)	10143816	07/2024

Abruf 24.11.2026 · Seite 1 von 1
Änderungen vorbehalten. Alle Rechte vorbehalten.
Alle Fotos Symbolfotos