Zubehör

DOPPELABZWEIGER 30

verzinkt, NW 315/315/200 mm,

Artikelnummer	Type	Winkel	DM 1
11LFBTVD03150200	LFBTVD 2-Abzweiger	–	315 mm

Merkmale

- Verzinktes Stahlblech
- Mit 6 mm Systembördel

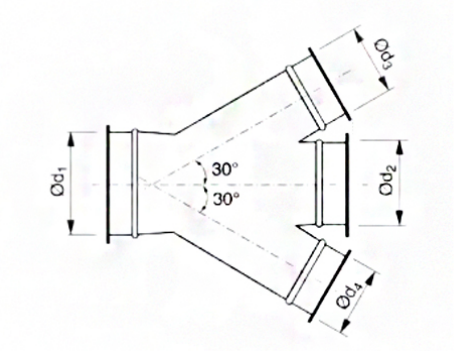

Zubehör & Ersatzteile

Artikel-Nr.	Beschreibung
11LFSCHSPR00315	SCHNELLVERSCHLUSS-SPANNRING NW 315; verzinkt
11LFSCHSPR00200	SCHNELLVERSCHLUSS-SPANNRING NW 200; verzinkt
11LFBR02000705	ROLLNAHTGESCHW. ROHR NW 200 WS 0,7 LÄNGE 0,5M
11LFBR0200071	ROLLNAHTGESCHW. ROHR NW 200 WS 0,7 LÄNGE 1M
11LFBR0200072	ROLLNAHTGESCHW. ROHR NW 200 WS 0,7 LÄNGE 2M
11LFBR03150705	ROLLNAHTGESCHW. ROHR NW 315 WS 0,7 LÄNGE 0,5M
11LFBR0315071	ROLLNAHTGESCHW. ROHR NW 315 WS 0,7 LÄNGE 1M
11LFBR0315072	ROLLNAHTGESCHW. ROHR NW 315 WS 0,7 LÄNGE 2M
11LFBB020090	BOGEN B 90 R=1,5 D NW 200 MM, VERZ.
11LFBB020060	BOGEN B 60 R=1,5 D NW 200 MM, VERZ.
11LFBB020045	BOGEN B 45 R=1,5 D NW 200 MM, VERZ.
11LFBB020030	BOGEN B 30 R=1,5 D NW 200 MM, VERZ.
11LFBB031590	BOGEN B 90 R=1,5 D NW 315 MM, VERZ.
11LFBB031560	BOGEN B 60 R=1,5 D NW 315 MM, VERZ.
11LFBB031545	BOGEN B 45 R=1,5 D NW 315 MM, VERZ.
11LFBB031530	BOGEN B 30 R=1,5 D NW 315 MM, VERZ.
11LFBB031515	BOGEN B 15 R=1,5 D NW 315 MM, VERZ.
11LFBRC02000100	REDUKTION ZENTRISCH verzinkt, NW 200/100 mm

J. Pichler Gesellschaft m.b.H. · 9021 Klagenfurt · www.pichlerluft.at
office@pichlerluft.at · +43 (0)463 32769

Änderungen vorbehalten. Alle Rechte vorbehalten.
Alle Fotos Symbolfotos

Artikel-Nr.	Beschreibung
11LFBRC02000125	REDUKTION ZENTRISCH verzinkt, NW 200/125 mm
11LFBRC02000160	REDUKTION ZENTRISCH verzinkt, NW 200/160 mm
11LFBRC03150100	REDUKTION ZENTRISCH verzinkt, NW 315/100 mm
11LFBRC03150125	REDUKTION ZENTRISCH verzinkt, NW 315/125 mm
11LFBRC03150160	REDUKTION ZENTRISCH verzinkt, NW 315/160 mm
11LFBRC03150200	REDUKTION ZENTRISCH verzinkt, NW 315/200 mm
11LFBRC03150225	REDUKTION ZENTRISCH verzinkt, NW 315/225 mm
11LFBRC03150250	REDUKTION ZENTRISCH verzinkt, NW 315/250 mm
11LFBRC03150300	REDUKTION ZENTRISCH verzinkt, NW 315/300 mm
11LFBDS00200	DROSSELKLAPPE VERZ. NW 200 mm, Systembördel
11LFBDS00315	DROSSELKLAPPE VERZ. NW 315 mm, Systembördel
11LFBSK0200	SCHIEBEKLAPPE verzinkt, NW 200 mm,
11LFBSK0315	SCHIEBEKLAPPE verzinkt, NW 315 mm,

J. Pichler Gesellschaft m.b.H. · 9021 Klagenfurt · www.pichlerluft.at
office@pichlerluft.at · +43 (0)463 32769

Änderungen vorbehalten. Alle Rechte vorbehalten.
Alle Fotos Symbolfotos