Zubehör

DOPPELABZWEIGER 30

verzinkt, NW 350/350/200 mm,

Artikelnummer	Type	Winkel	DM 1
11LFBTVD03500200	LFBTVD 2-Abzweiger	–	350 mm

Merkmale

- Verzinktes Stahlblech
- Mit 6 mm Systembördel

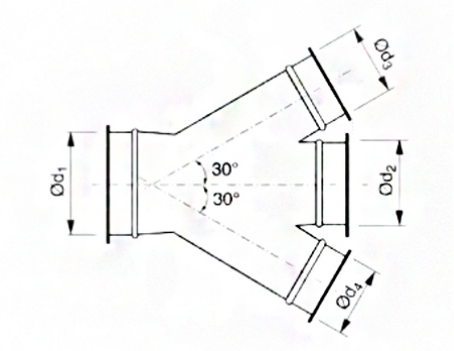

Zubehör & Ersatzteile

Artikel-Nr.	Beschreibung
11LFSCHSPR00350	SCHNELLVERSCHLUSS-SPANNRING NW 350; verzinkt
11LFSCHSPR00200	SCHNELLVERSCHLUSS-SPANNRING NW 200; verzinkt
11LFBR02000705	ROLLNAHTGESCHW. ROHR NW 200 WS 0,7 LÄNGE 0,5M
11LFBR0200071	ROLLNAHTGESCHW. ROHR NW 200 WS 0,7 LÄNGE 1M
11LFBR0200072	ROLLNAHTGESCHW. ROHR NW 200 WS 0,7 LÄNGE 2M
11LFBR03500705	ROLLNAHTGESCHW. ROHR NW 350 WS 0,7 LÄNGE 0,5M
11LFBR0350071	ROLLNAHTGESCHW. ROHR NW 350 WS 0,7 LÄNGE 1M
11LFBR0350072	ROLLNAHTGESCHW. ROHR NW 350 WS 0,7 LÄNGE 2M
11LFBB020090	BOGEN B 90 R=1,5 D NW 200 MM, VERZ.
11LFBB020060	BOGEN B 60 R=1,5 D NW 200 MM, VERZ.
11LFBB020045	BOGEN B 45 R=1,5 D NW 200 MM, VERZ.
11LFBB020030	BOGEN B 30 R=1,5 D NW 200 MM, VERZ.
11LFBB035090	BOGEN B 90 R=1,5 D NW 350 MM, VERZ.
11LFBB035060	BOGEN B 60 R=1,5 D NW 350 MM, VERZ.
11LFBB035045	BOGEN B 45 R=1,5 D NW 350 MM, VERZ.
11LFBB035030	BOGEN B 30 R=1,5 D NW 350 MM, VERZ.
11LFBB035015	BOGEN B 15 R=1,5 D NW 350 MM, VERZ.
11LFBRC02000100	REDUKTION ZENTRISCH verzinkt, NW 200/100 mm

J. Pichler Gesellschaft m.b.H. · 9021 Klagenfurt · www.pichlerluft.at
office@pichlerluft.at · +43 (0)463 32769

Änderungen vorbehalten. Alle Rechte vorbehalten.
Alle Fotos Symbolfotos

Artikel-Nr.	Beschreibung
11LFBRC02000125	REDUKTION ZENTRISCH verzinkt, NW 200/125 mm
11LFBRC02000160	REDUKTION ZENTRISCH verzinkt, NW 200/160 mm
11LFBRC03500100	REDUKTION ZENTRISCH verzinkt, NW 350/100 mm
11LFBRC03500125	REDUKTION ZENTRISCH verzinkt, NW 350/125 mm
11LFBRC03500160	REDUKTION ZENTRISCH verzinkt, NW 350/160 mm
11LFBRC03500200	REDUKTION ZENTRISCH verzinkt, NW 350/200 mm
11LFBRC03500225	REDUKTION ZENTRISCH verzinkt, NW 350/225 mm
11LFBRC03500250	REDUKTION ZENTRISCH verzinkt, NW 350/250 mm
11LFBRC03500300	REDUKTION ZENTRISCH verzinkt, NW 350/300 mm
11LFBRC03500315	REDUKTION ZENTRISCH verzinkt, NW 350/315 mm
11LFBDS00200	DROSSELKLAPPE VERZ. NW 200 mm, Systembördel
11LFBDS00350	DROSSELKLAPPE VERZ. NW 350 mm, Systembördel
11LFBSK0200	SCHIEBEKLAPPE verzinkt, NW 200 mm,
11LFBSK0350	SCHIEBEKLAPPE verzinkt, NW 350 mm,

J. Pichler Gesellschaft m.b.H. · 9021 Klagenfurt · www.pichlerluft.at
office@pichlerluft.at · +43 (0)463 32769

Änderungen vorbehalten. Alle Rechte vorbehalten.
Alle Fotos Symbolfotos