Zubehör

DOPPELABZWEIGER 30

verzinkt, NW 630/630/300 mm,

Artikelnummer	Type	Winkel	DM 1
11LFBTVD06300300	LFBTVD 2-Abzweiger	–	630 mm

Merkmale

- Verzinktes Stahlblech
- Mit 6 mm Systembördel

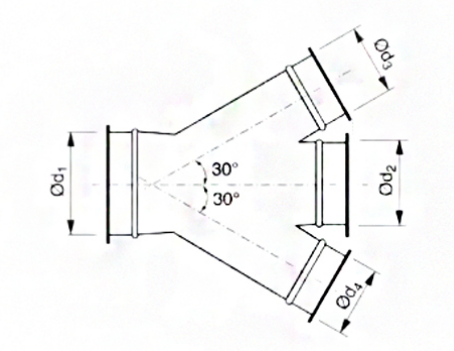

Zubehör & Ersatzteile

Artikel-Nr.	Beschreibung
11LFSCHSPR00630	SCHNELLVERSCHLUSS-SPANNRING NW 630; verzinkt
11LFSCHSPR00300	SCHNELLVERSCHLUSS-SPANNRING NW 300; verzinkt
11LFBR03000705	ROLLNAHTGESCHW. ROHR NW 300 WS 0,7 LÄNGE 0,5M
11LFBR0300071	ROLLNAHTGESCHW. ROHR NW 300 WS 0,7 LÄNGE 1M
11LFBR0300072	ROLLNAHTGESCHW. ROHR NW 300 WS 0,7 LÄNGE 2M
11LFBR06300905	ROLLNAHTGESCHW. ROHR NW 630 WS 0,9 LÄNGE 0,5M
11LFBR0630091	ROLLNAHTGESCHW. ROHR NW 630 WS 0,9 LÄNGE 1M
11LFBB030090	BOGEN B 90 R=1,5 D NW 300 MM, VERZ.
11LFBB030060	BOGEN B 60 R=1,5 D NW 300 MM, VERZ.
11LFBB030045	BOGEN B 45 R=1,5 D NW 300 MM, VERZ.
11LFBB030030	BOGEN B 30 R=1,5 D NW 300 MM, VERZ.
11LFBB030015	BOGEN B 15 R=1,5 D NW 300 MM, VERZ.
11LFBB063090	BOGEN B 90 R=1,5 D NW 630 MM, VERZ.
11LFBB063060	BOGEN B 60 R=1,5 D NW 630 MM, VERZ.
11LFBB063045	BOGEN B 45 R=1,5 D NW 630 MM, VERZ.
11LFBB063030	BOGEN B 30 R=1,5 D NW 630 MM, VERZ.
11LFBB063015	BOGEN B 15 R=1,5 D NW 630 MM, VERZ.
11LFBRC03000100	REDUKTION ZENTRISCH verzinkt, NW 300/100 mm

Abruf 24.11.2026 · Seite 1 von 2
Änderungen vorbehalten. Alle Rechte vorbehalten.
Alle Fotos Symbolfotos

Artikel-Nr.	Beschreibung
11LFBRC03000125	REDUKTION ZENTRISCH verzinkt, NW 300/125 mm
11LFBRC03000160	REDUKTION ZENTRISCH verzinkt, NW 300/160 mm
11LFBRC03000200	REDUKTION ZENTRISCH verzinkt, NW 300/200 mm
11LFBRC03000225	REDUKTION ZENTRISCH verzinkt, NW 300/225 mm
11LFBRC03000250	REDUKTION ZENTRISCH verzinkt, NW 300/250 mm
11LFBRC06300100	REDUKTION ZENTRISCH verzinkt, NW 630/100 mm
11LFBRC06300125	REDUKTION ZENTRISCH verzinkt, NW 630/125 mm
11LFBRC06300160	REDUKTION ZENTRISCH verzinkt, NW 630/160 mm
11LFBRC06300200	REDUKTION ZENTRISCH verzinkt, NW 630/200 mm
11LFBRC06300225	REDUKTION ZENTRISCH verzinkt, NW 630/225 mm
11LFBRC06300250	REDUKTION ZENTRISCH verzinkt, NW 630/250 mm
11LFBRC06300300	REDUKTION ZENTRISCH verzinkt, NW 630/300 mm
11LFBRC06300315	REDUKTION ZENTRISCH verzinkt, NW 630/315 mm
11LFBRC06300350	REDUKTION ZENTRISCH verzinkt, NW 630/350 mm
11LFBRC06300400	REDUKTION ZENTRISCH verzinkt, NW 630/400 mm
11LFBRC06300450	REDUKTION ZENTRISCH verzinkt, NW 630/450 mm
11LFBRC06300500	REDUKTION ZENTRISCH verzinkt, NW 630/500 mm
11LFBDS00300	DROSSELKLAPPE VERZ. NW 300 mm, Systembördel
11LFBSK0300	SCHIEBEKLAPPE verzinkt, NW 300 mm,

J. Pichler Gesellschaft m.b.H. · 9021 Klagenfurt · www.pichlerluft.at
office@pichlerluft.at · +43 (0)463 32769

Änderungen vorbehalten. Alle Rechte vorbehalten.
Alle Fotos Symbolfotos