Zubehör

DOPPELABZWEIGER 30

verzinkt, NW 630/630/630 mm,

Artikelnummer	Type	Winkel	DM 1
11LFBTVD06300630	LFBTVD 2-Abzweiger	–	630 mm

Merkmale

- Verzinktes Stahlblech
- Mit 6 mm Systembördel

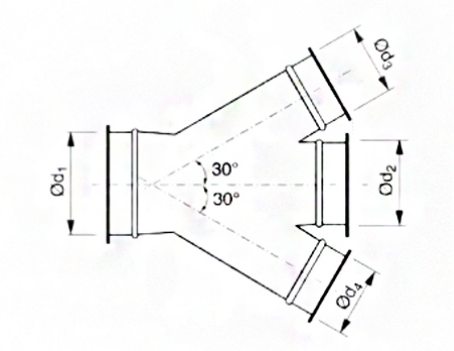

Zubehör & Ersatzteile

Artikel-Nr.	Beschreibung
11LFSCHSPR00630	SCHNELLVERSCHLUSS-SPANNRING NW 630; verzinkt
11LFBR06300905	ROLLNAHTGESCHW. ROHR NW 630 WS 0,9 LÄNGE 0,5M
11LFBR0630091	ROLLNAHTGESCHW. ROHR NW 630 WS 0,9 LÄNGE 1M
11LFBB063090	BOGEN B 90 R=1,5 D NW 630 MM, VERZ.
11LFBB063060	BOGEN B 60 R=1,5 D NW 630 MM, VERZ.
11LFBB063045	BOGEN B 45 R=1,5 D NW 630 MM, VERZ.
11LFBB063030	BOGEN B 30 R=1,5 D NW 630 MM, VERZ.
11LFBB063015	BOGEN B 15 R=1,5 D NW 630 MM, VERZ.
11LFBRC06300100	REDUKTION ZENTRISCH verzinkt, NW 630/100 mm
11LFBRC06300125	REDUKTION ZENTRISCH verzinkt, NW 630/125 mm
11LFBRC06300160	REDUKTION ZENTRISCH verzinkt, NW 630/160 mm
11LFBRC06300200	REDUKTION ZENTRISCH verzinkt, NW 630/200 mm
11LFBRC06300225	REDUKTION ZENTRISCH verzinkt, NW 630/225 mm
11LFBRC06300250	REDUKTION ZENTRISCH verzinkt, NW 630/250 mm
11LFBRC06300300	REDUKTION ZENTRISCH verzinkt, NW 630/300 mm
11LFBRC06300315	REDUKTION ZENTRISCH verzinkt, NW 630/315 mm
11LFBRC06300350	REDUKTION ZENTRISCH verzinkt, NW 630/350 mm
11LFBRC06300400	REDUKTION ZENTRISCH verzinkt, NW 630/400 mm

J. Pichler Gesellschaft m.b.H. · 9021 Klagenfurt · www.pichlerluft.at
office@pichlerluft.at · +43 (0)463 32769

Änderungen vorbehalten. Alle Rechte vorbehalten.
Alle Fotos Symbolfotos

Artikel-Nr.	Beschreibung
11LFBRC06300450	REDUKTION ZENTRISCH verzinkt, NW 630/450 mm
11LFBRC06300500	REDUKTION ZENTRISCH verzinkt, NW 630/500 mm

J. Pichler Gesellschaft m.b.H. · 9021 Klagenfurt · www.pichlerluft.at
office@pichlerluft.at · +43 (0)463 32769

Änderungen vorbehalten. Alle Rechte vorbehalten.
Alle Fotos Symbolfotos