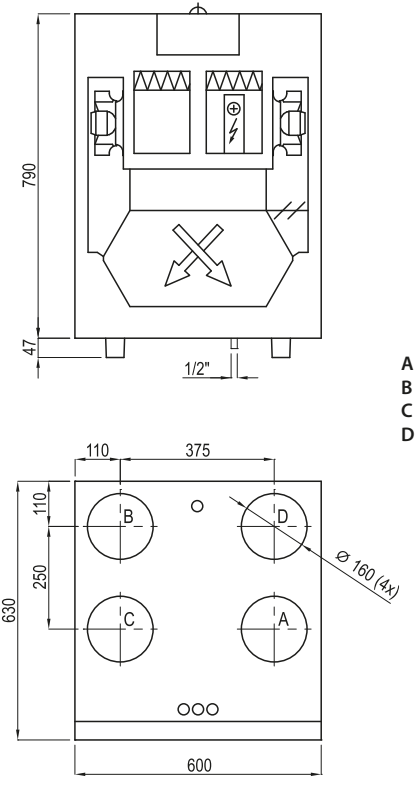

A Außenluft
B Zuluft
C Abluft
D Fortluft