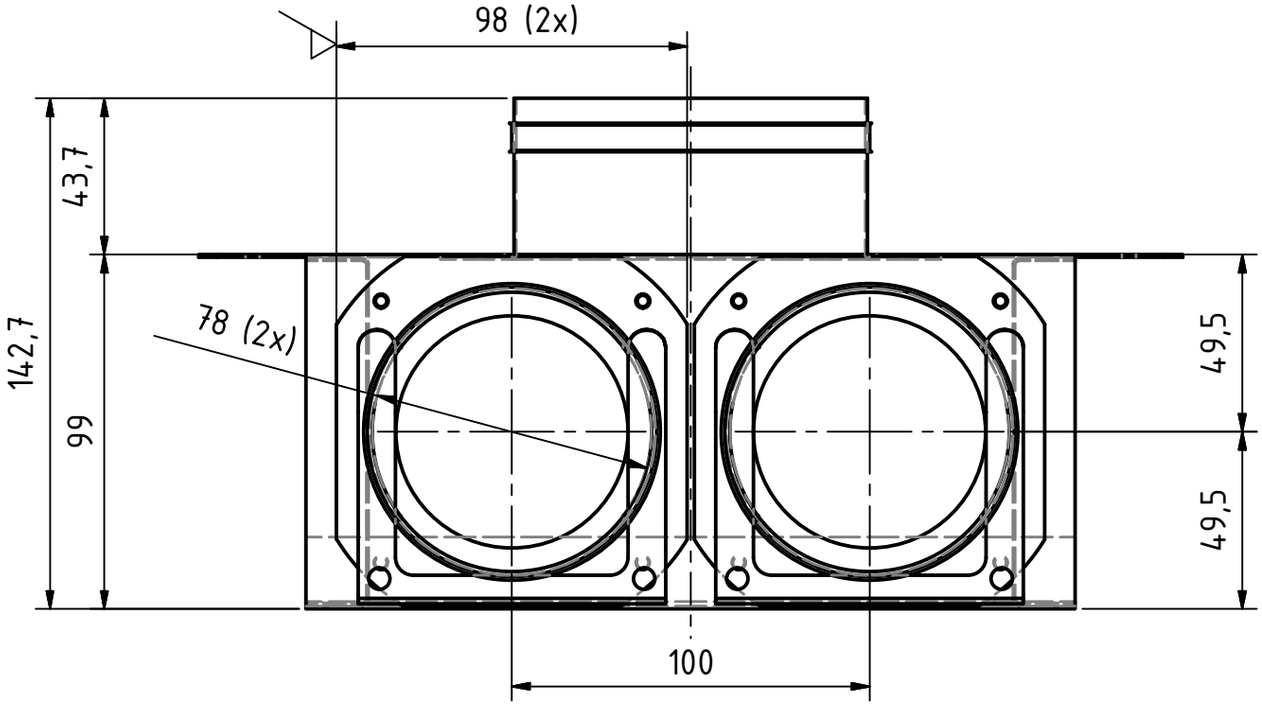
98 (2x)
43,7
142,7
99
78 (2x)
49,5
49,5
100

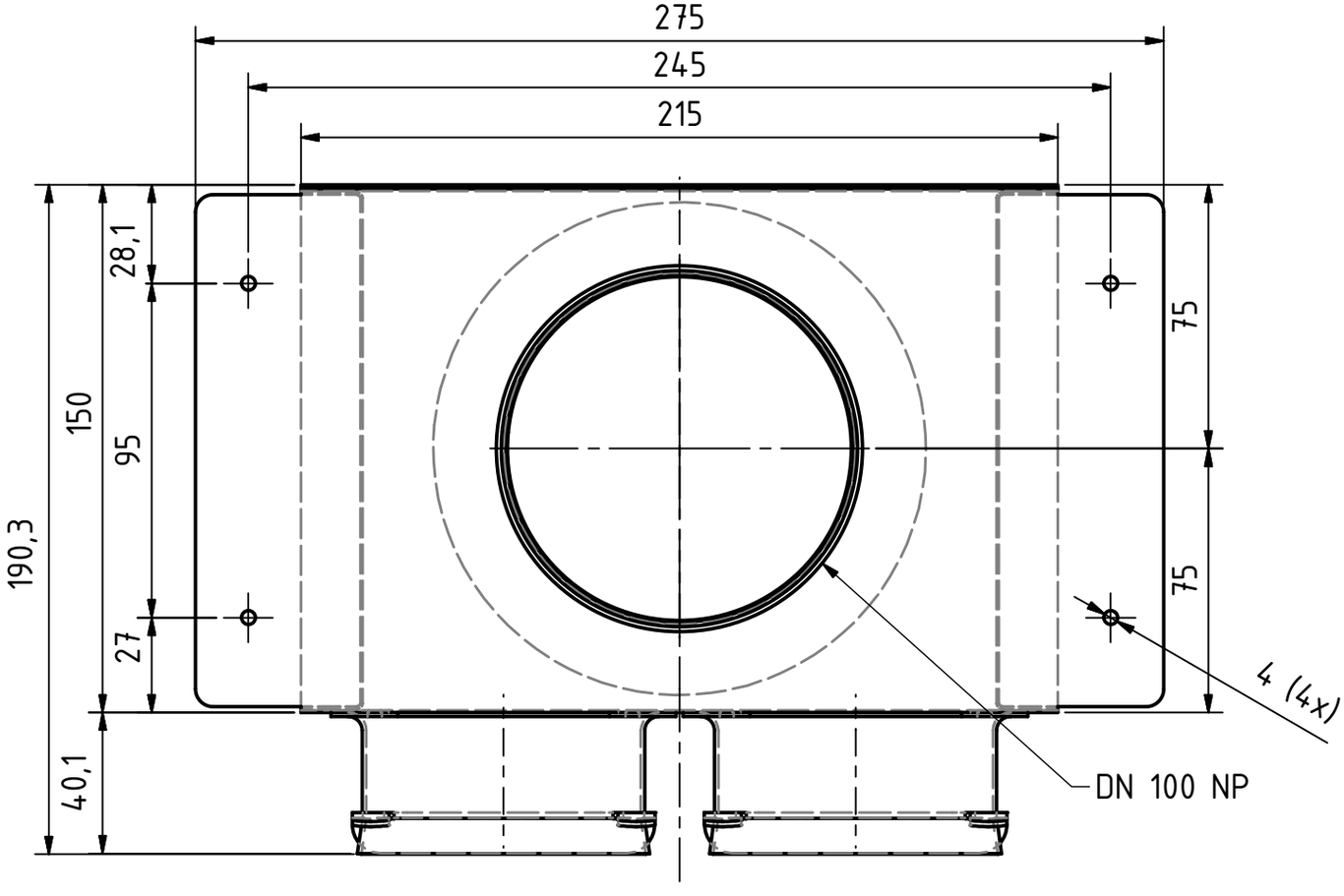
275
245
215
28,1
150
95
27
190,3
40,1
75
75
4 (4x)
DN 100 NP