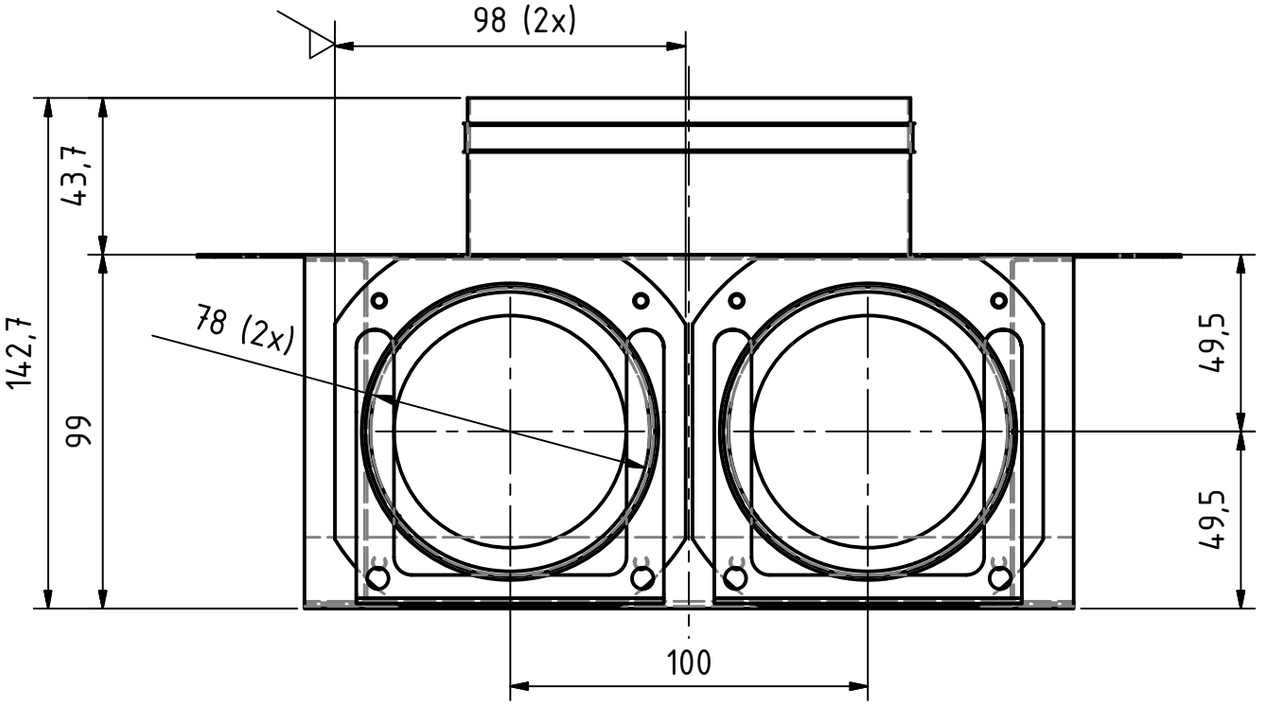
98 (2x)
43,7
142,7
99
78 (2x)
49,5
49,5
100

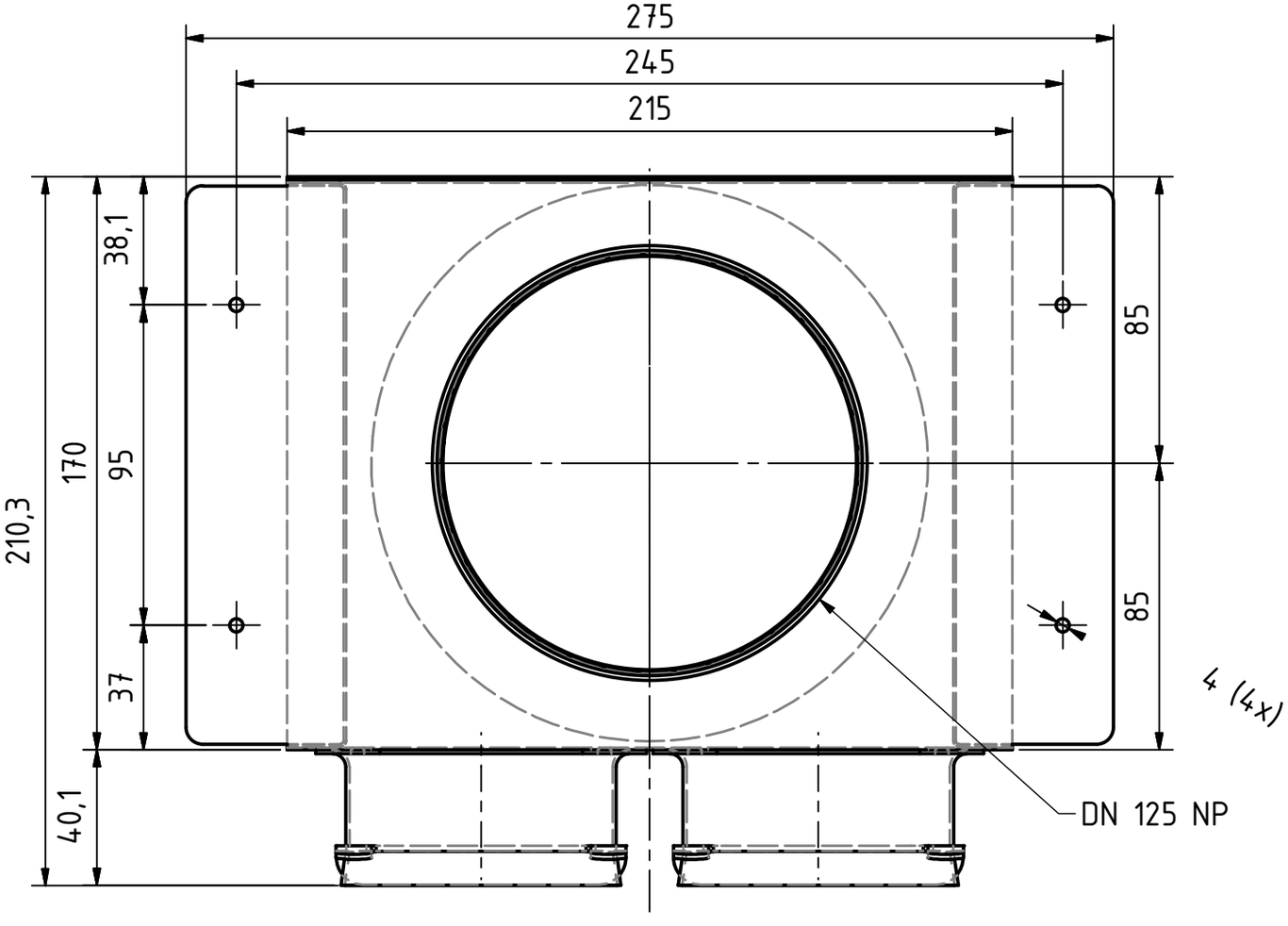
275
245
215
38,1
170
95
37
210,3
40,1
85
85
4 (4x)
DN 125 NP