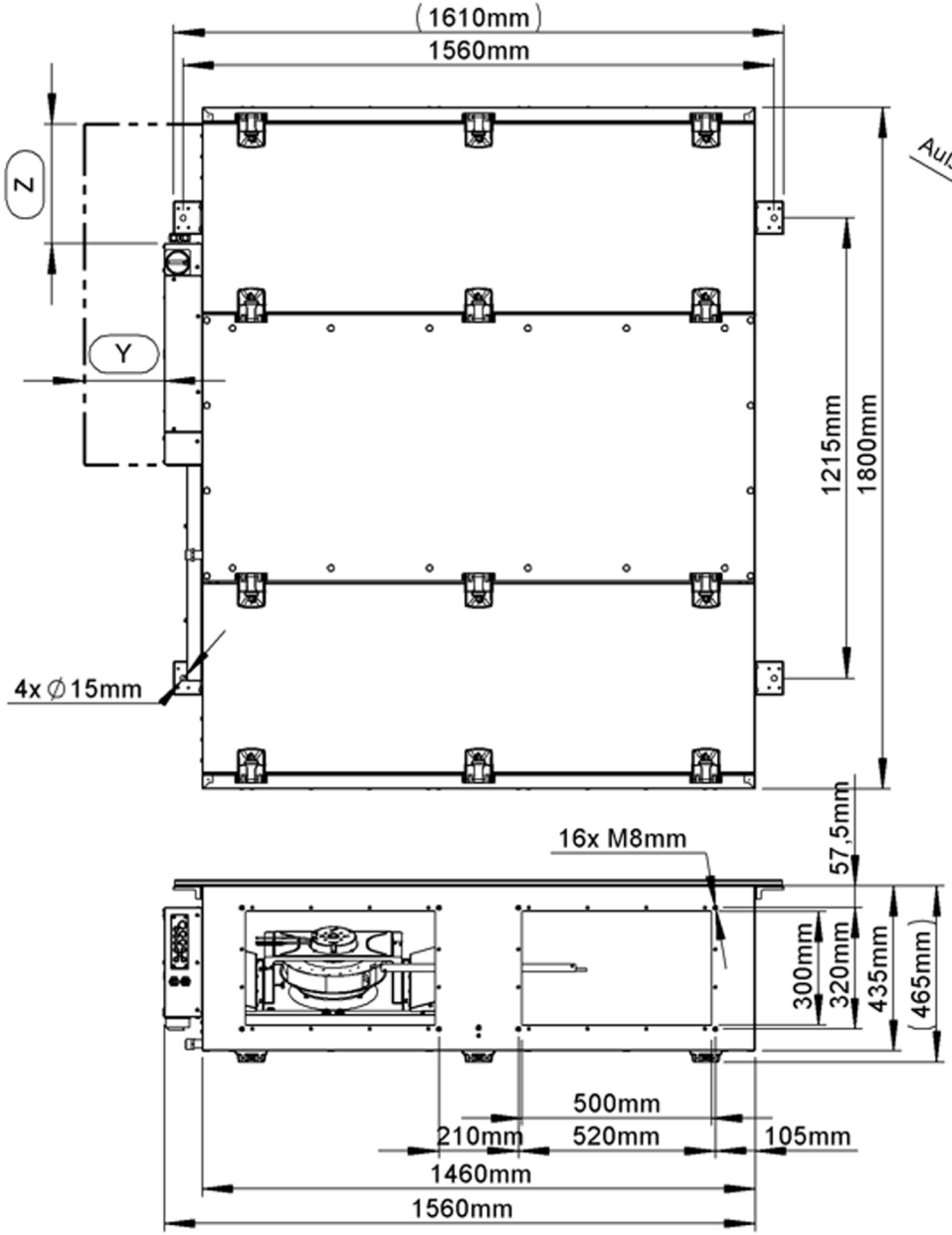

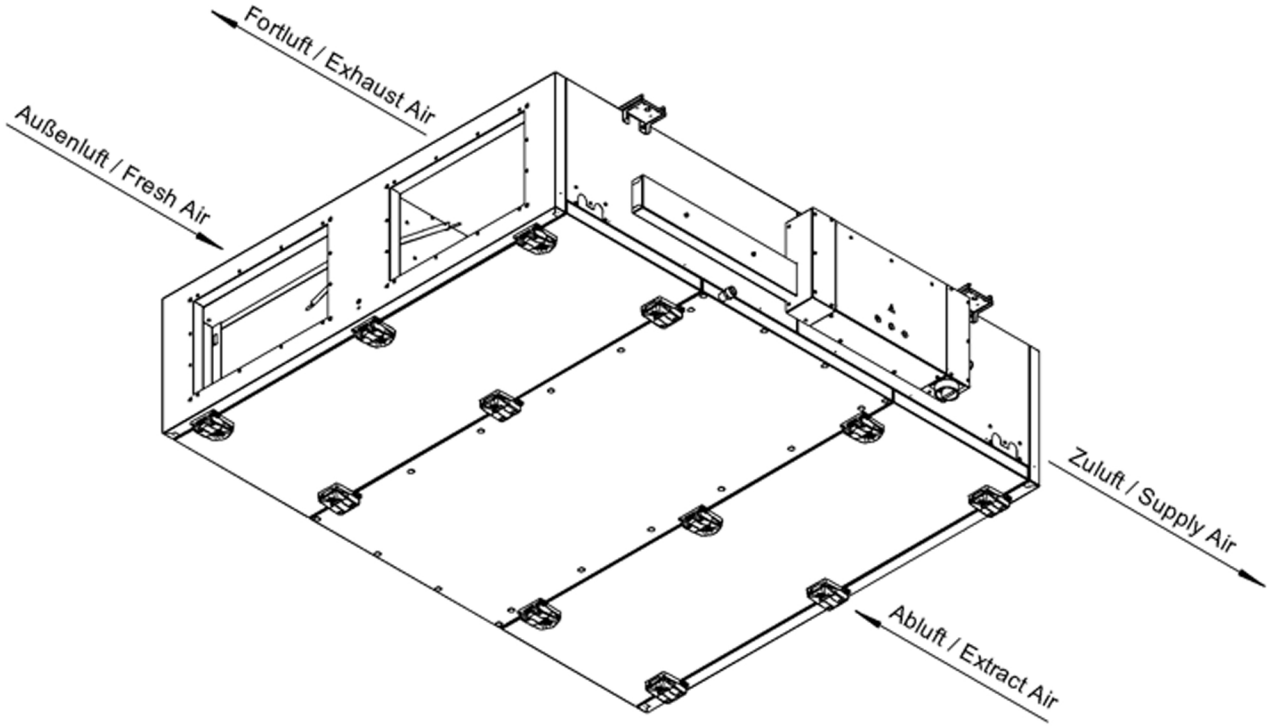

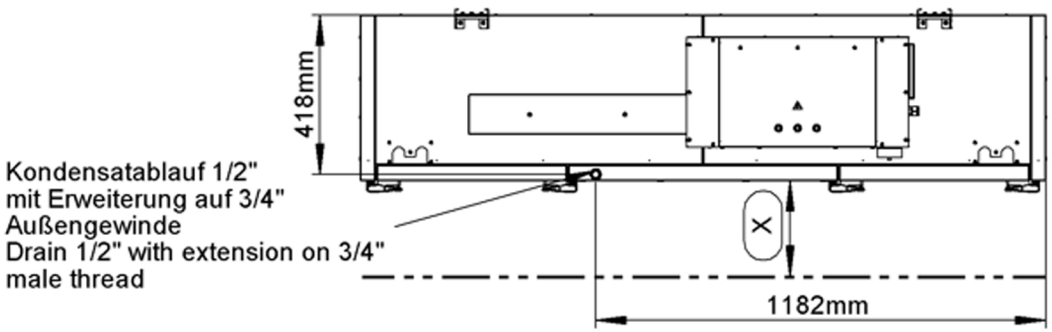

Kondensatablauf 1/2"
mit Erweiterung auf 3/4"
Außengewinde
Drain 1/2" with extension on 3/4"
male thread

X	Tür abnehmen/ remove door	min. 170mm
X	Tür aufklappen/ open the door	min. 600mm
X	Filter entnehmen/ remove filters	min. 380mm
Y	elektrischer Anschluss/ electrical connection	min. 100mm empf./ rec. 300mm
Z	Anschlusskabel/ cable connection	min. 200mm