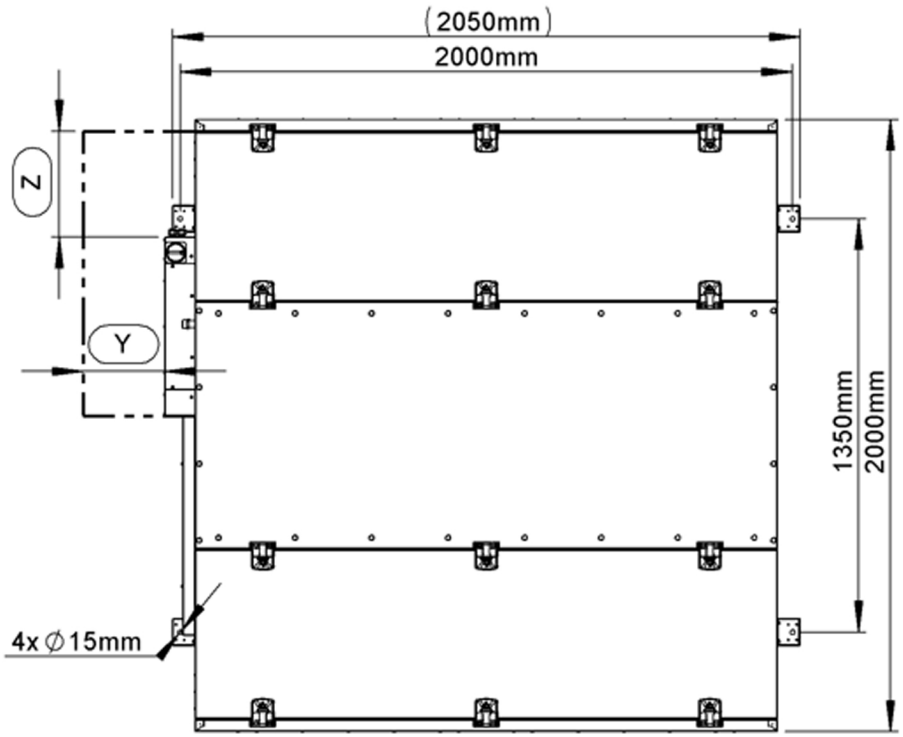

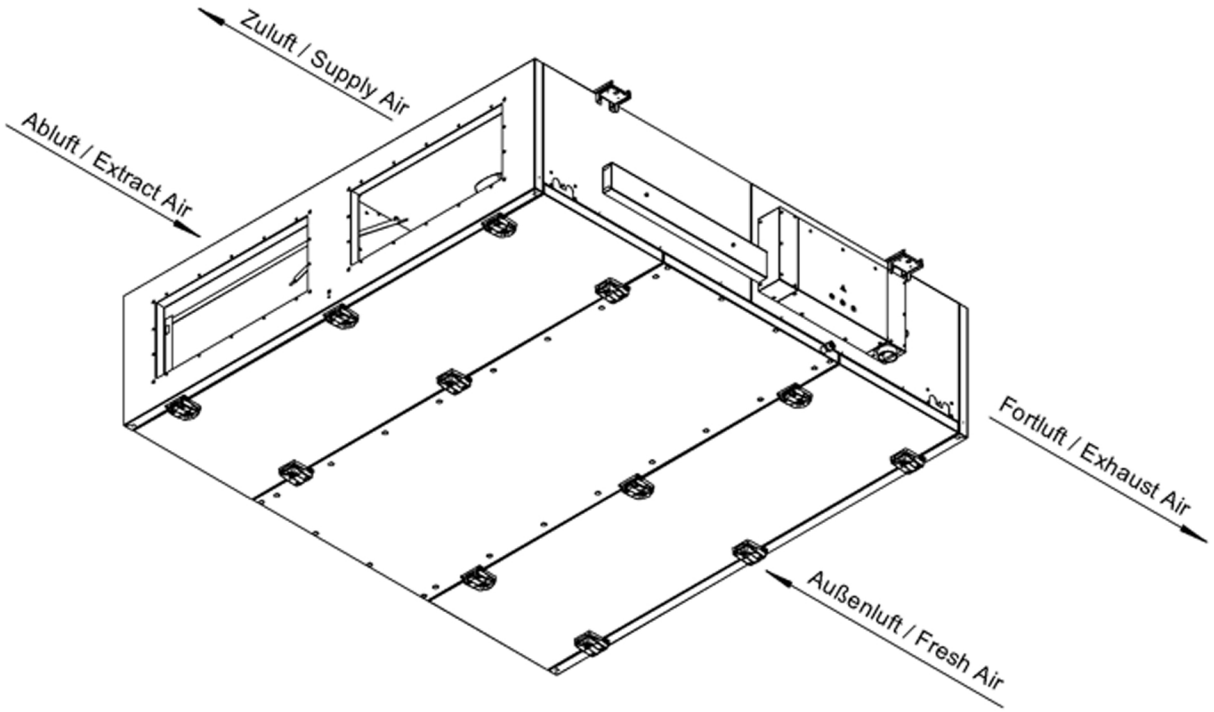

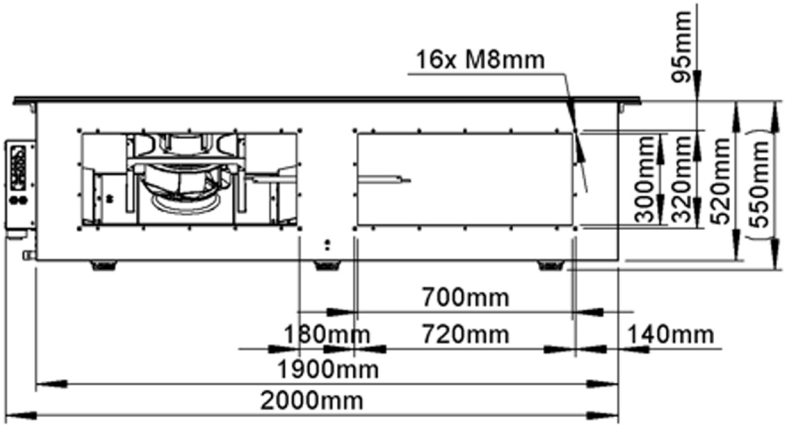

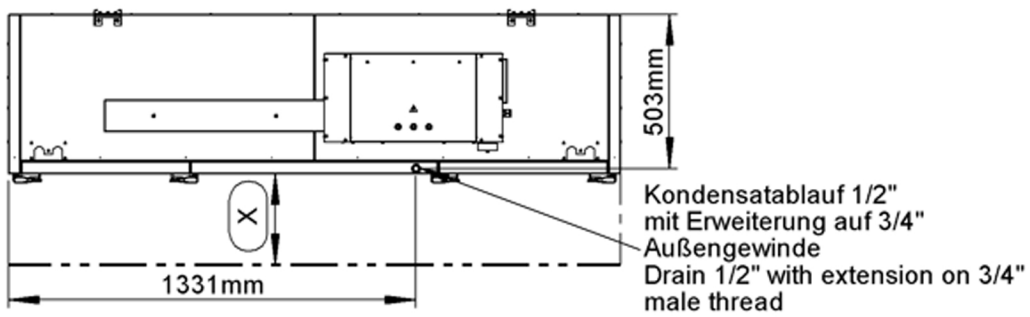

X	Tür abnehmen/ remove door	min. 170mm
X	Tür aufklappen/ open the door	min. 650mm
X	Filter entnehmen/ remove filters	min. 460mm
Y	elektrischer Anschluss/ electrical connection	min. 100mm empf./ rec. 300mm
Z	Anschlusskabel/ cable connection	min. 200mm