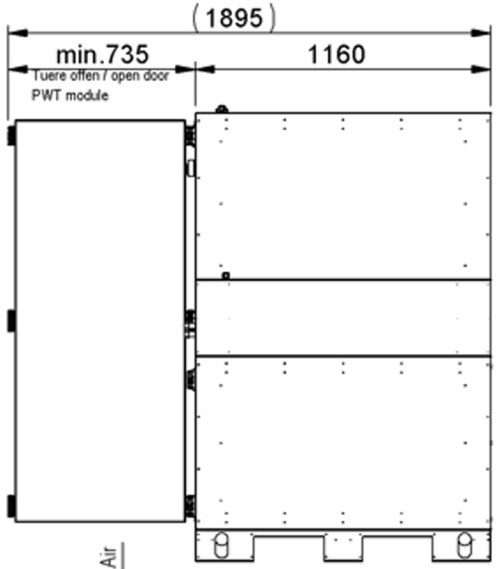

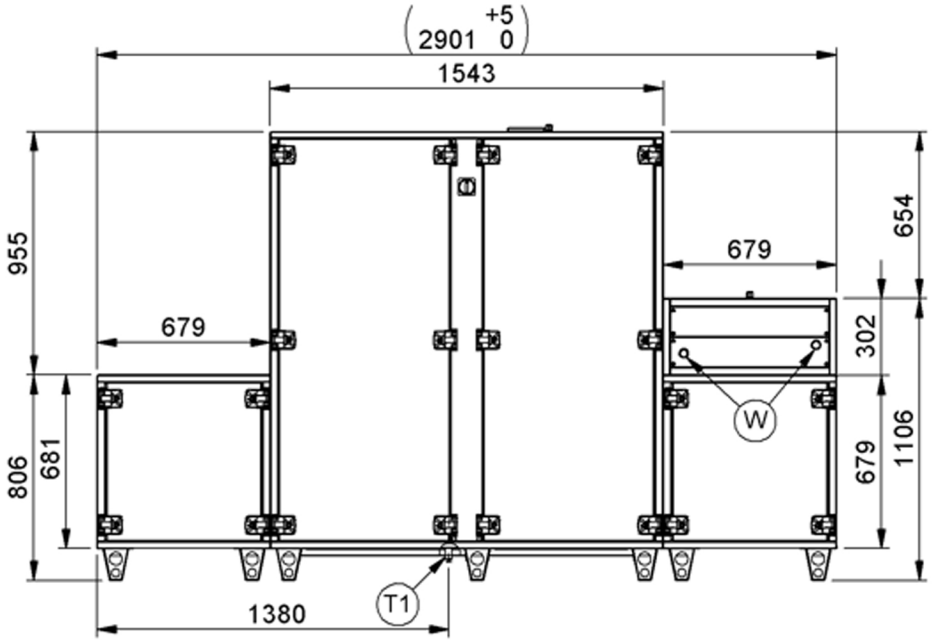

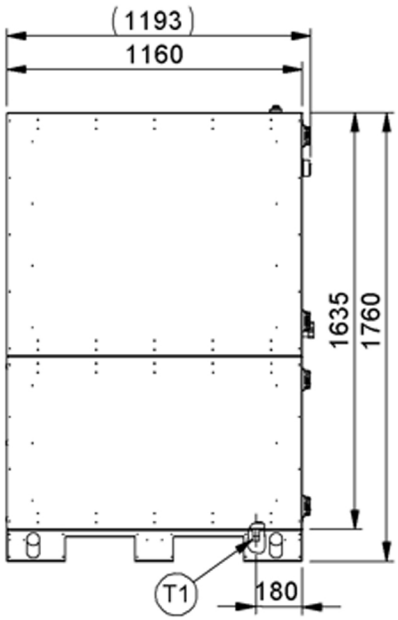

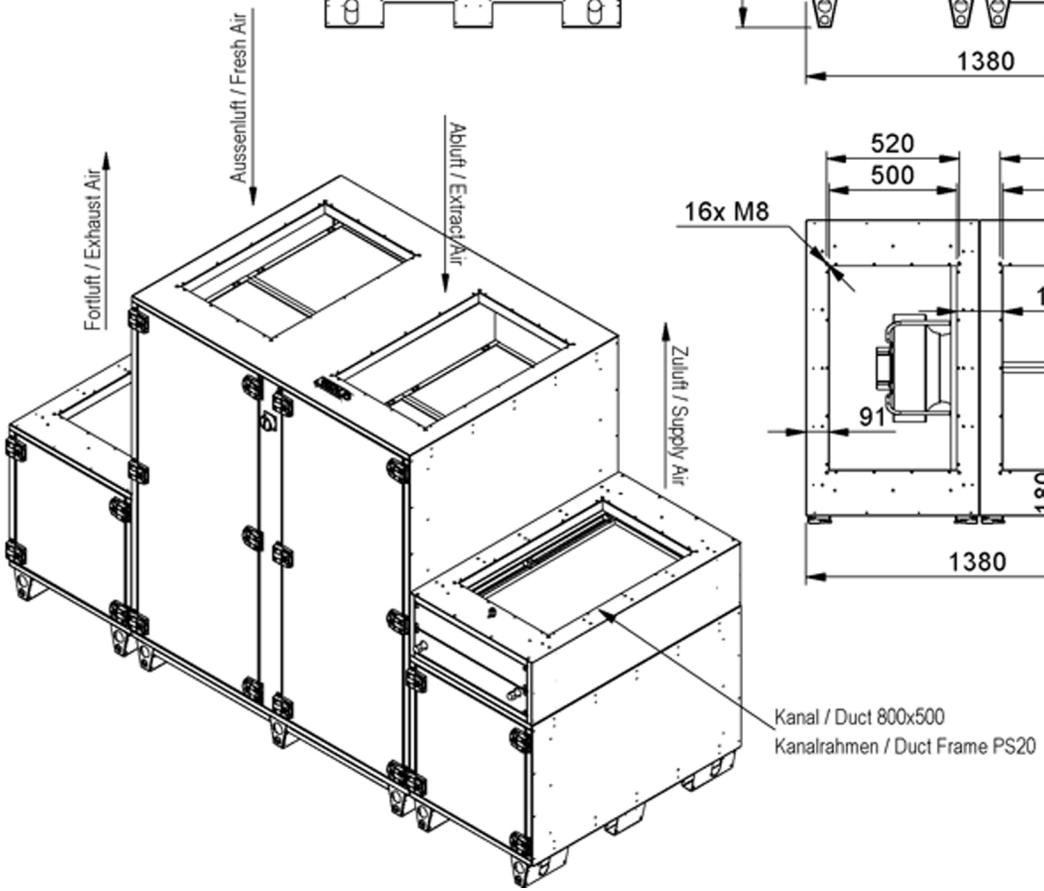

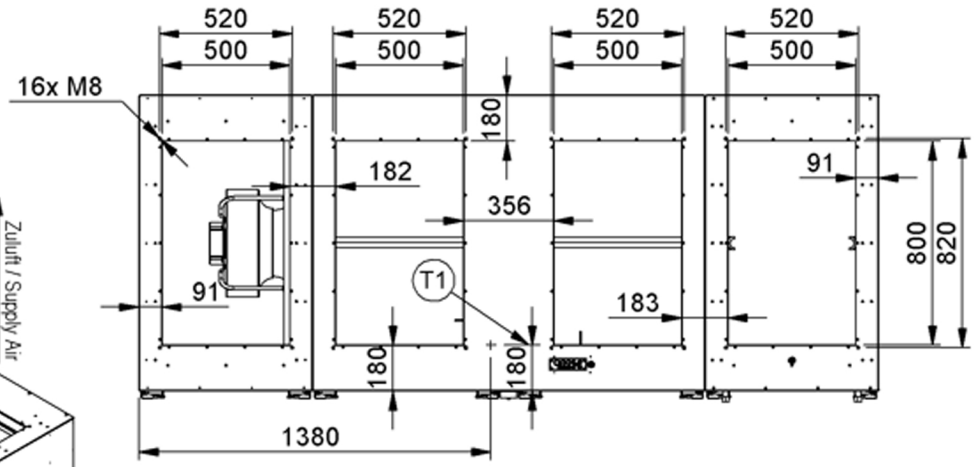

T1 Kondensatablauf 3/4" Aussengewinde / Drain 3/4" male thread

W Anschluss 3/4" Aussengewinde / Connection 3/4" male thread