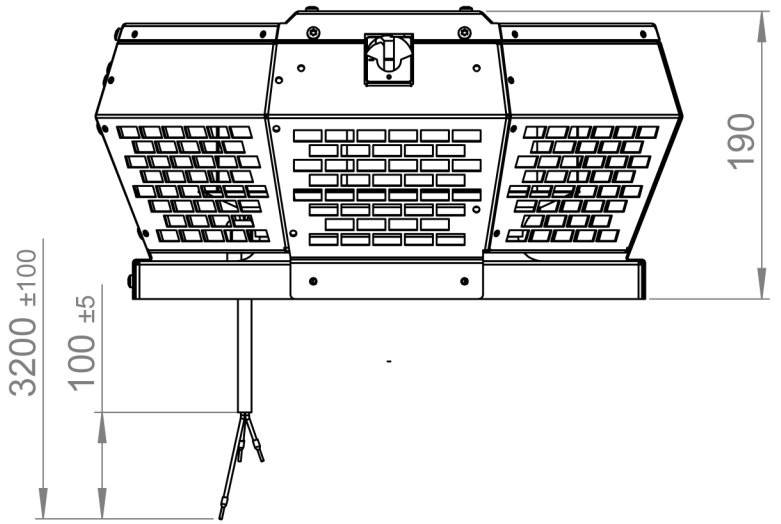
190
3200 ±100
100 ±5

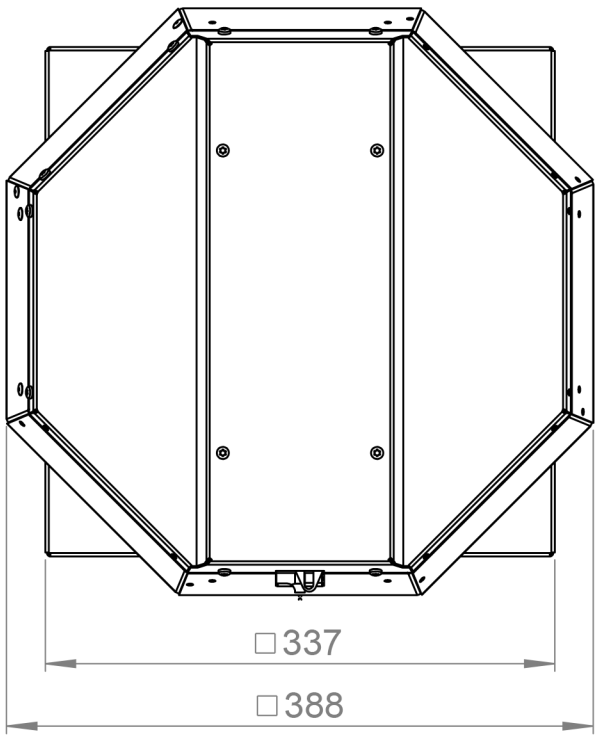
□337
□388

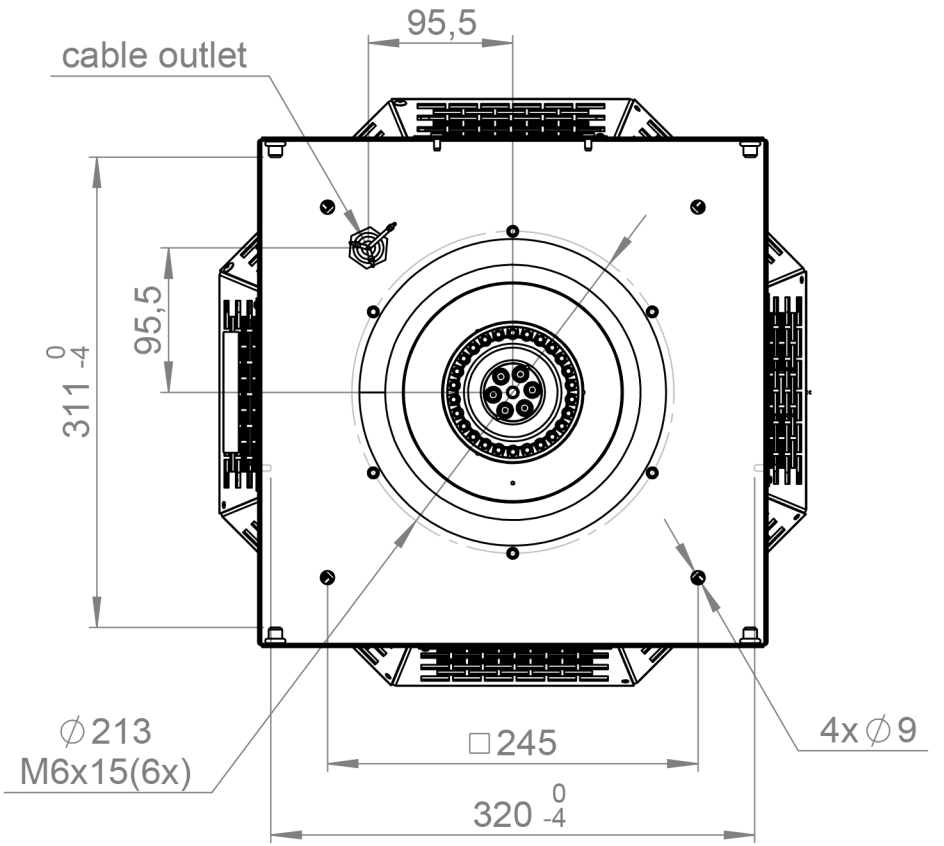
95,5
cable outlet
95,5
311 0 -4
∅213
M6x15(6x)
□245
4x∅9
320 0 -4