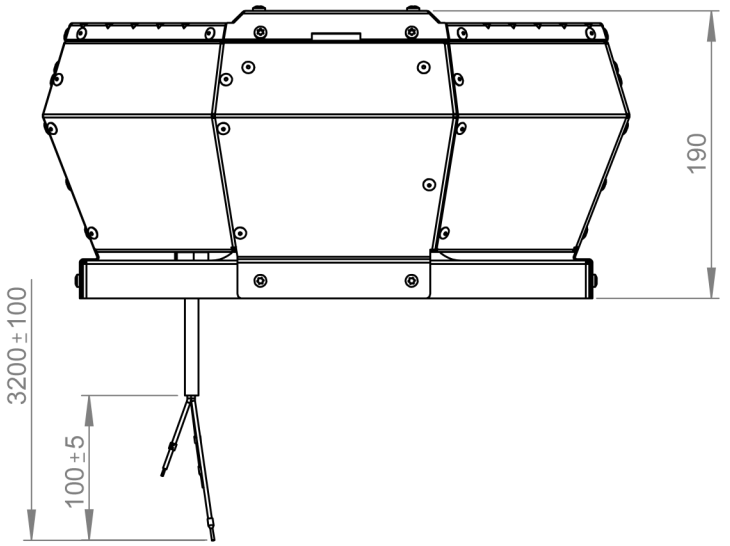
190
3200±100
100±5

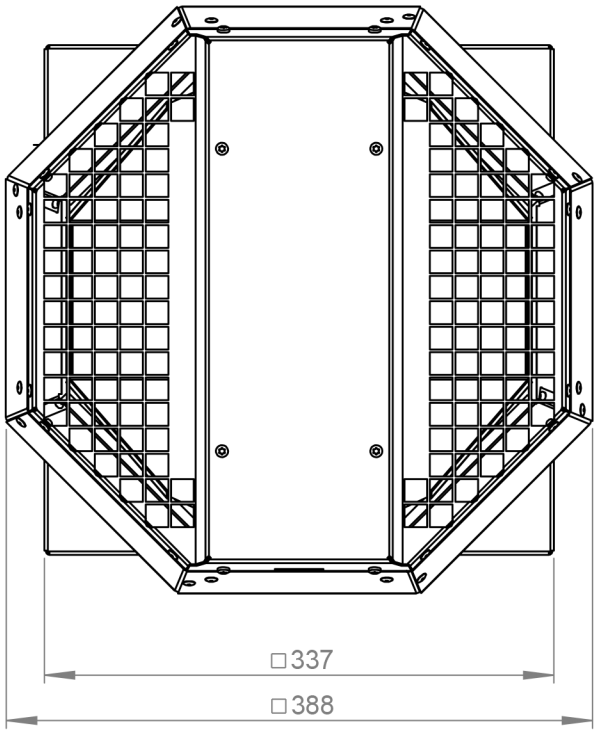
□337
□388

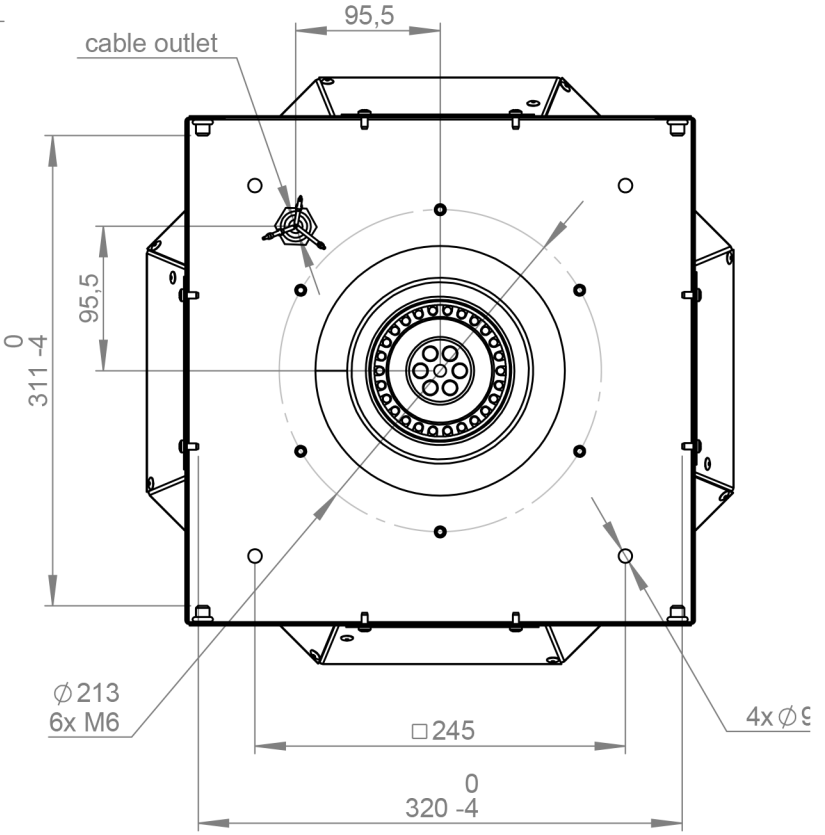
95,5
cable outlet
95,5
0
311 -4
∅213
6x M6
□245
0
320 -4
4x∅9