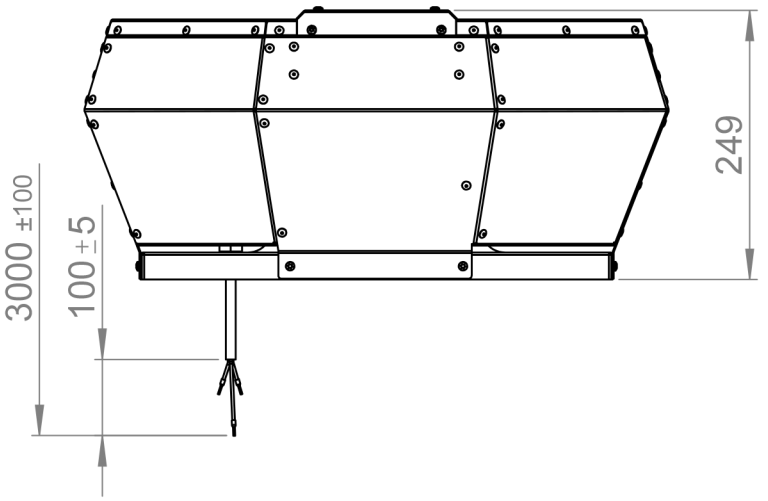
249
3000 ±100
100 ±5

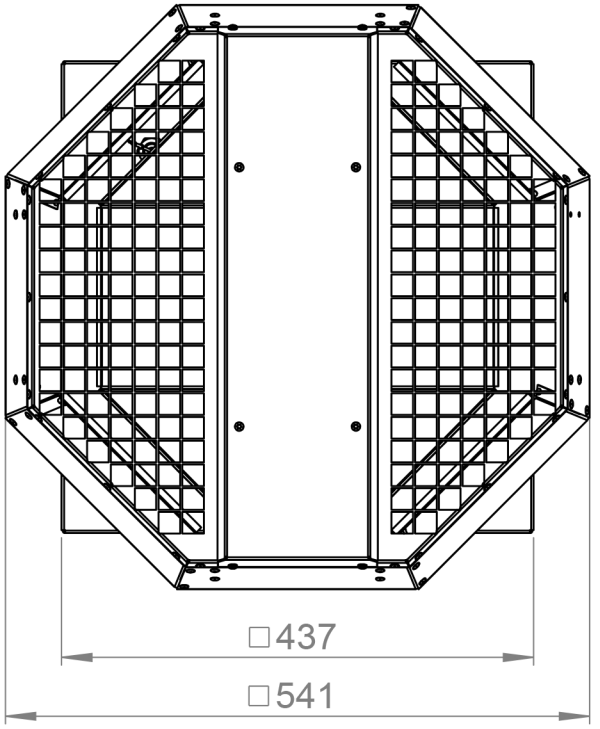
□437
□541

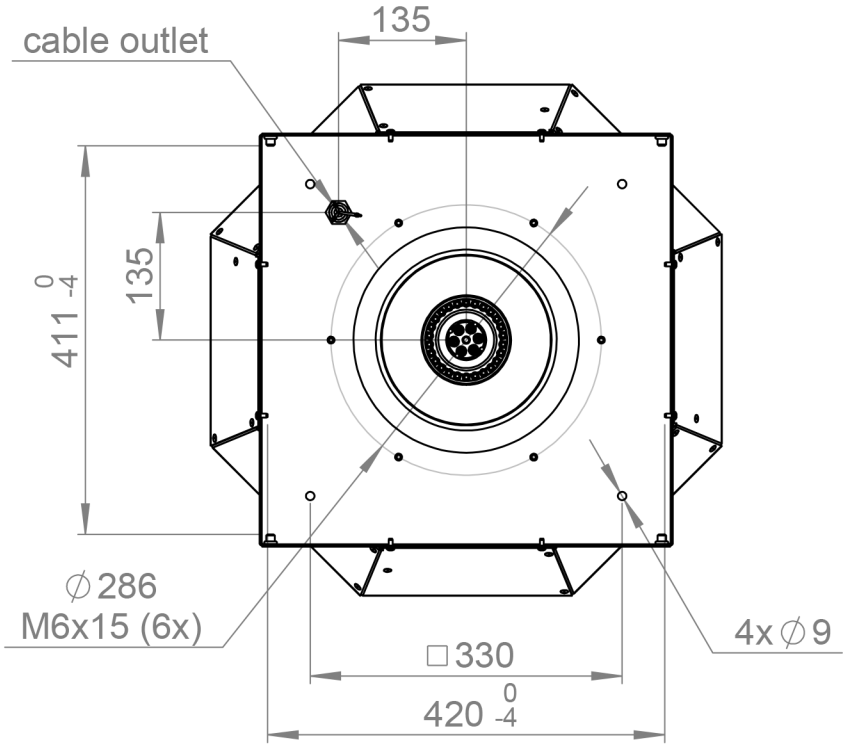
cable outlet
135
135
411 0 -4
∅286
M6x15 (6x)
4x∅9
□330
420 0 -4