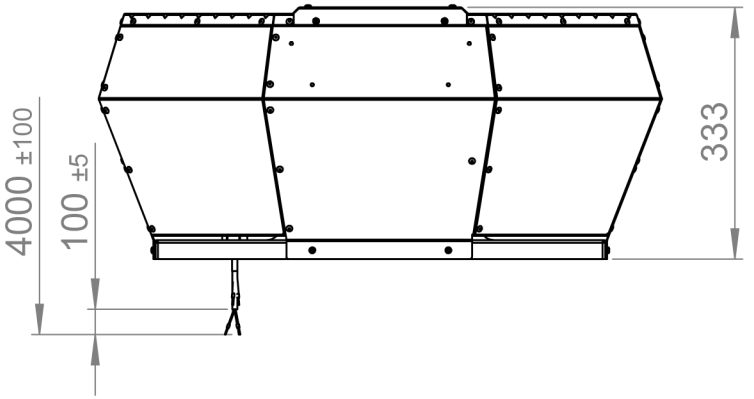
4000 ±100
100 ±5
333

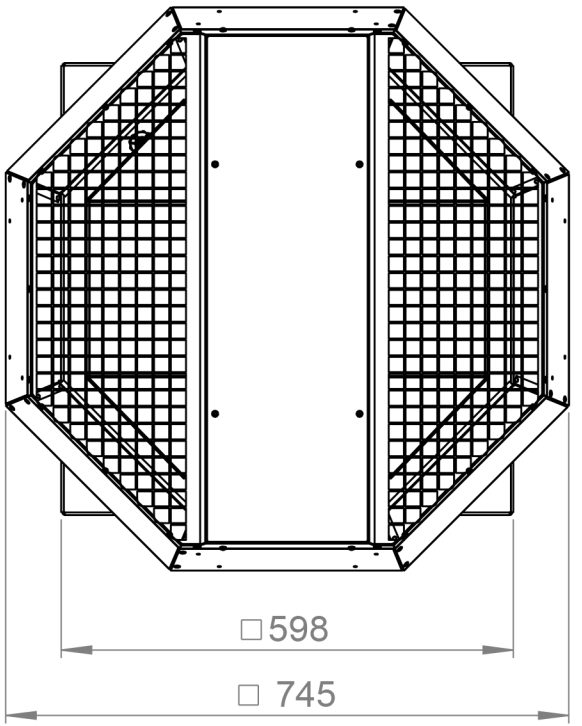
□598
□ 745

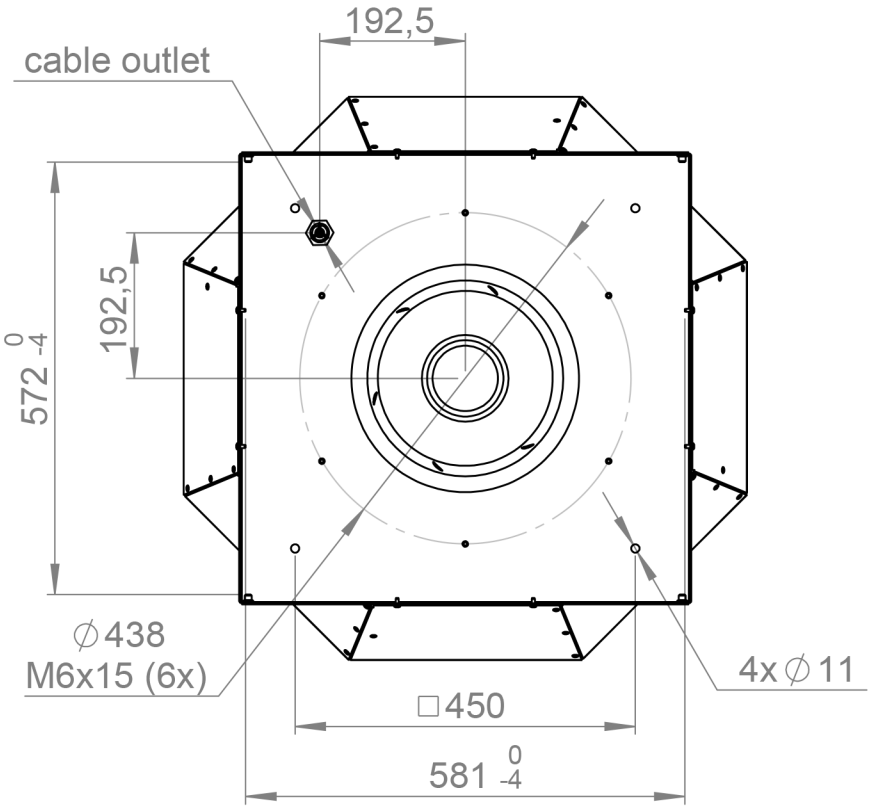
192,5
cable outlet
192,5
572 0 -4
∅438
M6x15 (6x)
4x∅11
□450
581 0 -4